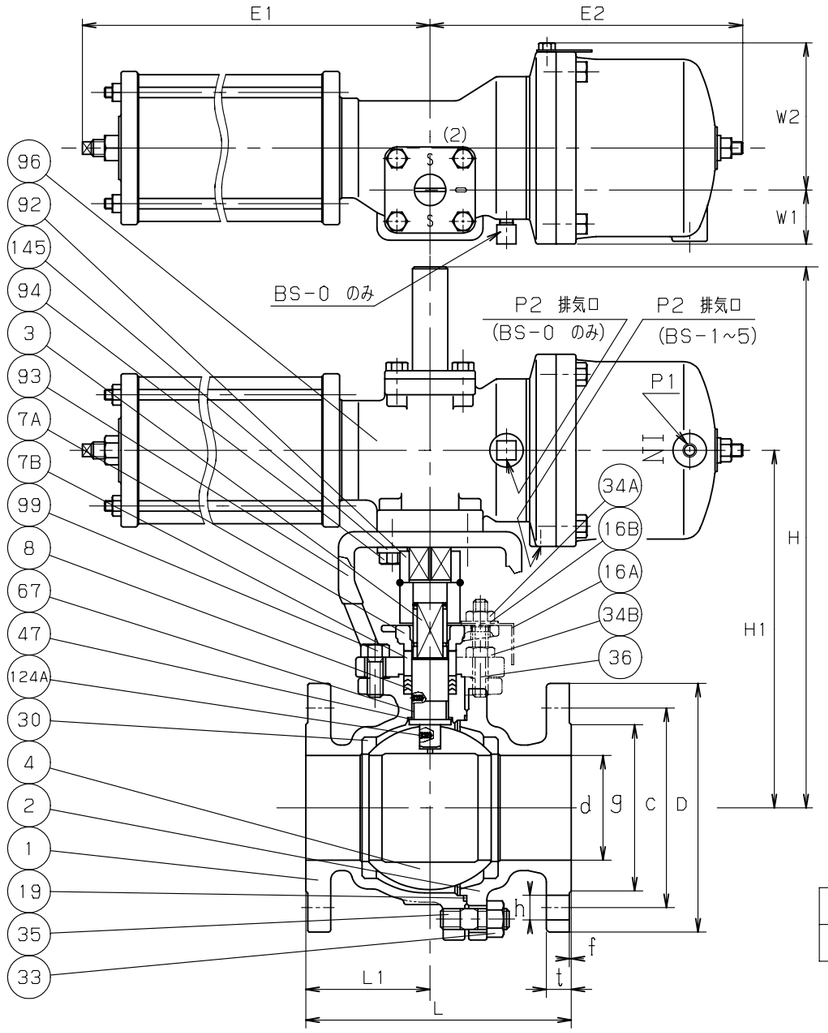

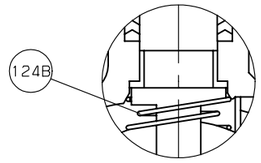

呼び径 2 以下

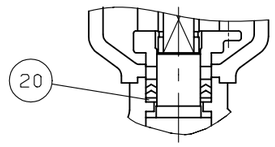

呼び径 1 以下

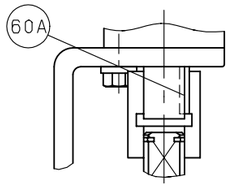

BS-5 のみ

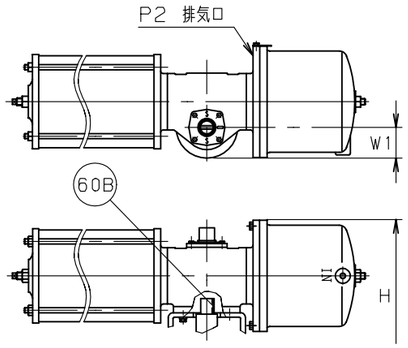

BS-6 のみ

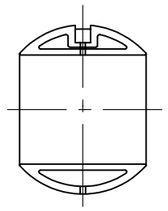

呼び径 8 以上

操作空気圧力	MPa {kgf/cm²}
標準圧力	0.39 {4}

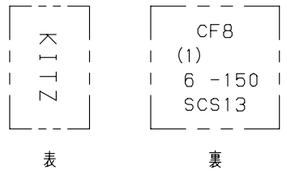

表　裏

鋳出し表示

寸法表　　単位；mm

呼び径 in.	呼び径 mm	d	H	H1	L	L1	フランジ D	ボルト穴 C	ボルト穴 数	ボルト穴 h	ボルトのねじの呼び	g	t	f	KITZ-アクチェータ E1	E2	W1	W2	P1	P2	型式番号	概算質量 (kg)
1/2	15	15	207	137	108	42	89	60.5	4	16	1/2	35	11.2	1.6	163	124	40	62	Rc1/8	Rc1/8	BS-0	6.7
3/4	20	20	210	140	117	47	98	70.0	4	16	1/2	43	11.2	1.6								7.0
1	25	25	217	147	127	50	108	79.5	4	16	1/2	51	11.2	1.6								8.2
1.1/2	40	40	313	178	165	67	127	98.5	4	16	1/2	73	14.3	1.6	239	161	30	81	Rc1/4	Rc1/8	BS-1	15
2	50	50	360	212	178	74	152	120.5	4	19	5/8	92	15.9	1.6	335	210	38	106	Rc1/4	Rc1/8	BS-2	28
2.1/2	65	65	385	237	190	85	178	139.5	4	19	5/8	105	17.5	1.6								36
3	80	80	459	284	203	95	190	152.5	4	19	5/8	127	19.1	1.6	451	276	52	140	Rc1/4	Rc1/4	BS-3	69
4	100	100	482	307	229	110	229	190.5	8	19	5/8	157	23.9	1.6								82
5	125	125	595	370	356	178	254	216.0	8	22	3/4	186	23.9	1.6	575	351	81	188	Rc1/2	Rc1/4	BS-4	144
6	150	150	620	395	394	197	279	241.5	8	22	3/4	216	25.4	1.6								166
8	200	200	707	487	457	228.5	343	298.5	8	22	3/4	270	28.6	1.6	745	446	117	256	Rc1/2	Rc1/4	BS-5	326
10	250	250	765	548	533	266.5	406	362.0	12	25	7/8	324	30.2	1.6	931	638	130	326	Rc1/2	Rc1/2	BS-6	567

注 (1) 呼び径（inch）を表わしています。
(2) "O"と"S"の鋳出し表示は、BS-0型アクチェータには付いていません。

部番	部品名	個数	材料	記事
1	弁箱	1	SCS13A	
2	ふた	1	SCS13A	
3	弁棒	1	SUS304	
4	ボール	1	SUS304 又は SCS13A	
7A	パッキン押さえ	1	SCS13A	
7B	パッキン押さえ輪	1	SUS304	
8	パッキン	1組	PTFE	
16A	銘板	1	A1050P	
16B	座金	1	SS400	
19	ガスケット	1	PTFE	
20	パッキン座金	1	SUS316	
30	ボールシート	2	ハイパタイトPTFE	
33	ふたボルト用ナット	1組	SUS304 (8)	
34A	パッキン押さえボルト用ナット	1組	ステンレス鋼	
34B	ナット	1組	ステンレス鋼	
35	ふたボルト	1組	SUS304 (B8)	
36	パッキン押さえボルト	1組	ステンレス鋼	
47	スラストワッシャ	1	グラスファイバー入りPTFE	呼び径 4 以上
60A	キー	1	S45C	
60B	キー	1	S45C	
67	ステムベアリング	1	グラスファイバー入りPTFE	
92	コネクタ	1	SCS13A	呼び径 1/2-6
		1	SS400	呼び径 8 以上
93	ブラケット	1	FCD450-10	
94	ボルト	4	SUS304	
96	空気圧アクチェータ	1		
99	セットボルト	1組	SUS304	呼び径 3 以上
124A	スプリング & ピン	1組	SUS316-WPA & SUS316	呼び径 2.1/2 以上
124B	スプリング	1	SUS316-WPA	呼び径 2 以下
145	ばね座金	4	SUS304	

規格		
	面間	ASME B16.10 クラス 150
	管接続	ASME B16.5 クラス 150
	肉厚	ASME B16.34 クラス 150
	圧力検査	API 598
製品記号		BS-150UTB

空気操作式 スプリングリターン型

ステンレス鋼 クラス150 フランジ形 ボール弁

静電防止機構付，フルボア型

年月日	2009.07.21	図番	965-F00154 REV-09
承認	真田		
検図	浅川		
設計	鍛冶		
製図	中山		

記号	日付	承認
△		
△		
△		
△		

株式会社キッツ

KITZ