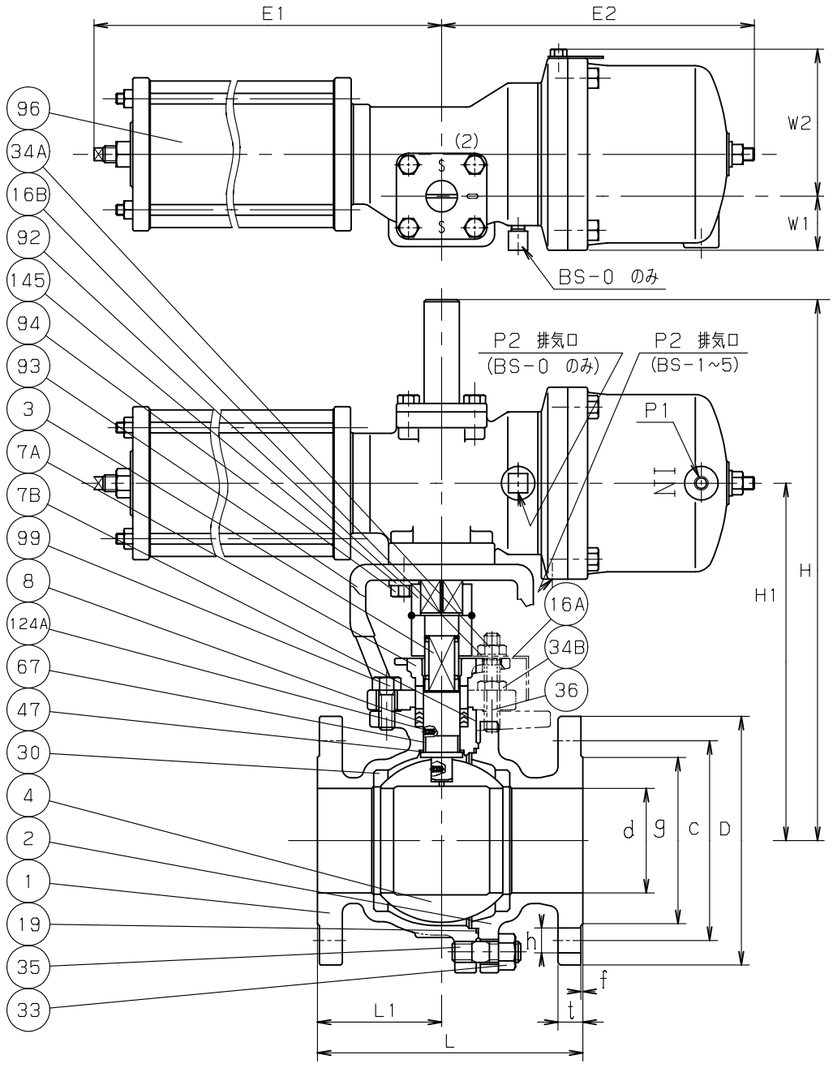

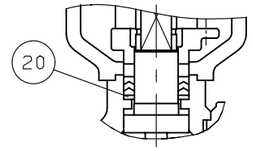

呼び径 1 以下

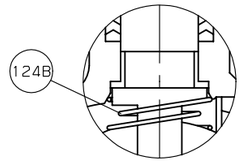

呼び径 2 以下

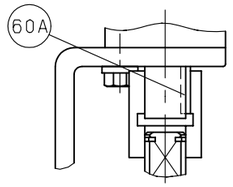

BS-5 のみ

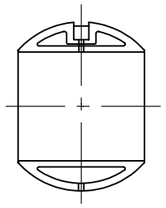

呼び径 8 以上

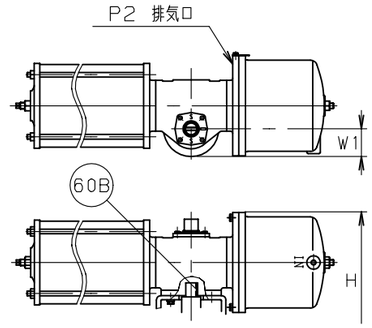

BS-6 のみ

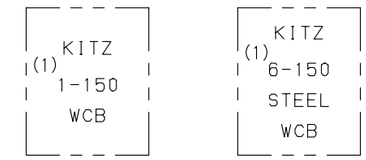

呼び径 1.1/2 以下　　呼び径 2 以上

弁 箱 表 示

操 作 空 気 圧 力	MPa {kgf/cm²}
標 準 圧 力	0.39 {4}

寸法表　　単位；mm

呼び径 in.	呼び径 mm	d	H	H1	L	L1	フランジ D	ボルト穴 c	ボルト穴 数	ボルト穴 h	ボルトのねじの呼び	g	t	f	KITZ-アクチェータ E1	E2	W1	W2	P1	P2	タイプ&サイズ	概算質量 (Kg)
1/2	15	15	207	137	108	43	89	60.5	4	16	1/2	35	11.2	1.6	163	124	40	62	Rc1/8	Rc1/8	BS-0	6.7
3/4	20	20	210	140	117	46	98	70.0	4	16	1/2	43	11.2	1.6								7.3
1	25	25	217	147	127	52	108	79.5	4	16	1/2	51	11.2	1.6								8.3
1.1/2	40	40	313	178	165	67	127	98.5	4	16	1/2	73	14.3	1.6	239	161	30	81	Rc1/4	Rc1/8	BS-1	16
2	50	50	360	212	178	77	152	120.5	4	19	5/8	92	15.9	1.6	335	210	38	106	Rc1/4	Rc1/8	BS-2	30
2.1/2	65	65	385	237	190	87	178	139.5	4	19	5/8	105	17.5	1.6								38
3	80	80	459	284	203	100	190	152.5	4	19	5/8	127	19.1	1.6	451	276	52	140	Rc1/4	Rc1/4	BS-3	71
4	100	100	482	307	229	112.5	229	190.5	8	19	5/8	157	23.9	1.6								85
6	150	150	620	395	394	197	279	241.5	8	22	3/4	216	25.4	1.6	575	351	81	188	Rc1/2	Rc1/4	BS-4	177
8	200	200	707	487	457	228.5	343	298.5	8	22	3/4	270	28.6	1.6	745	446	117	256	Rc1/2	Rc1/4	BS-5	350
10	250	250	765	548	533	266.5	406	362.0	12	25	7/8	324	30.2	1.6	931	638	130	326	Rc1/2	Rc1/2	BS-6	611

注 (1) 呼び径(inch)を表わしています.
(2) "O" と "S" の鋳出し表示は, BS-0型アクチェータには付いていません.

部番	部品名	個数	材料	記事
1	弁 箱	1	SCPH2	
2	ふ た	1	SCPH2	
3	弁 棒	1	SUS304	
4	ボール	1	SUS304 又は SCS13A	
7A	パッキン押さえ	1	SCS13A	
7B	パッキン押さえ輪	1	SUS304	
8	パッキン	1組	PTFE	
16A	銘 板	1	A1050P	
16B	座 金	1	SS400	
19	ガスケット	1	非石綿シートガスケット	
20	パッキン座金	1	SUS316	
30	ボールシート	2	ハイパタイトPTFE	
33	ふたボルト用ナット	1組	S45C (2H)	
34A	パッキン押さえボルト用ナット	1組	ステンレス鋼	
34B	ナット	1組	ステンレス鋼	
35	ふたボルト	1組	SNB7 (B7)	
36	パッキン押さえボルト	1組	ステンレス鋼	
47	スラストワッシャ	1	グラスファイバー入りPTFE	呼び径 4 以上
60A	キー	1	S45C	
60B	キー	1	S45C	
67	ステムベアリング	1	グラスファイバー入りPTFE	
92	コネクタ	1	SCS13A	呼び径 1/2-6
		1	SS400	呼び径 8 以上
93	ブラケット	1	FCD450-10	
94	ボルト	1組	SUS304	
96	空気圧アクチェータ	1		
99	セットボルト	1組	SUS304	呼び径 3 以上
124A	スプリング & ピン	1組	SUS316-WPA & SUS316	呼び径 2.1/2 以上
124B	スプリング	1	SUS316-WPA	呼び径 2 以下
145	ばね座金	1組	SUS304	

規格		
	面 間	ASME B16.10 クラス 150
	管 接 続	ASME B16.5 クラス 150
	肉 厚	ASME B16.34 クラス 150
	圧 力 検 査	API 598
製 品 記 号		BS-150SCTB

空気操作式 スプリングリターン型

鋳鋼 クラス150 フランジ形 ボール弁

静電防止機構付, フルボア型

年 月 日	2009.07.21	図 番	955-F00160 REV-02
承 認	真 田		
検 図	浅 川		
設 計	鍛 冶		
製 図	中 山		

記号	日 付	承認
△		
△		
△		
△		

株式会社キッツ

KITZ