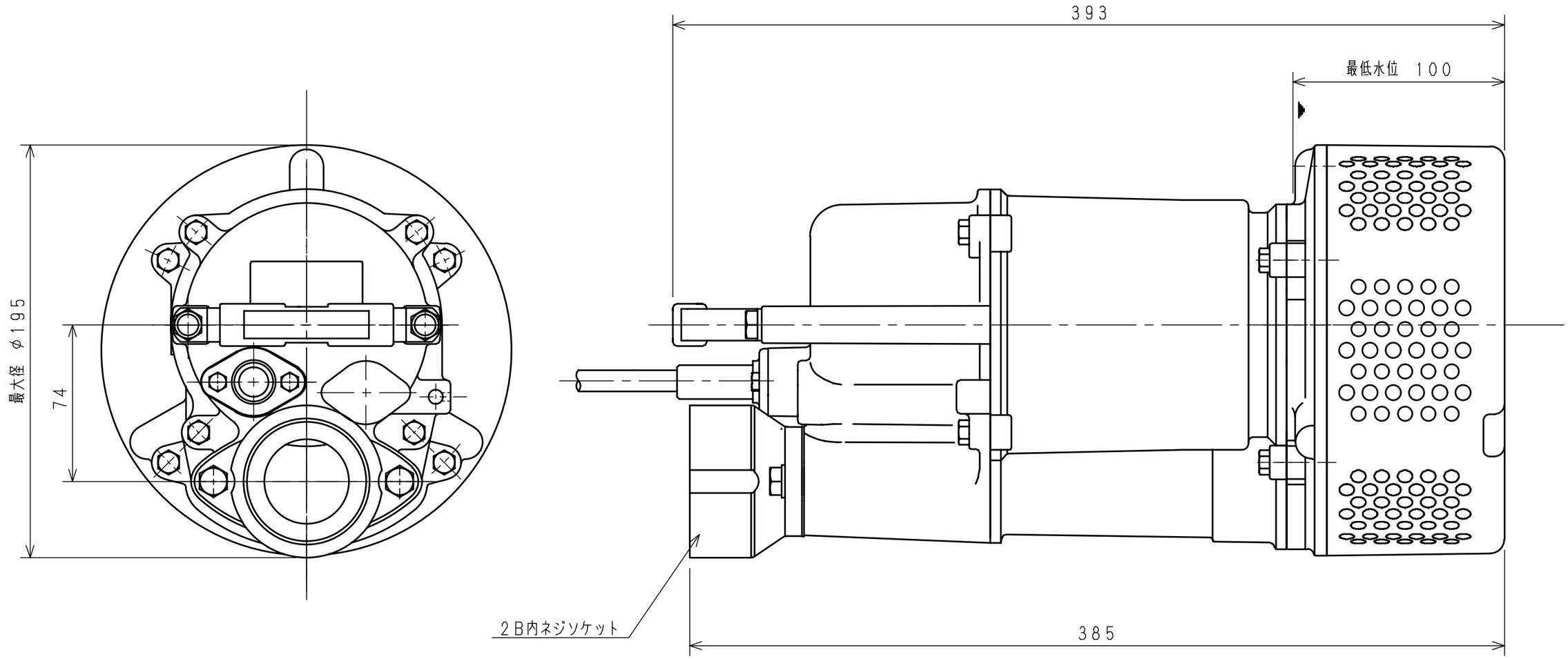

変更		承認	年月日	署名	尺度	名称	外形寸法図	符号	品名	材質	個数	部品番号
		審査				代表機種・型式		-	-		-	-
		作成					USF-40	図番	S30534			

株式会社桜川ポンプ製作所