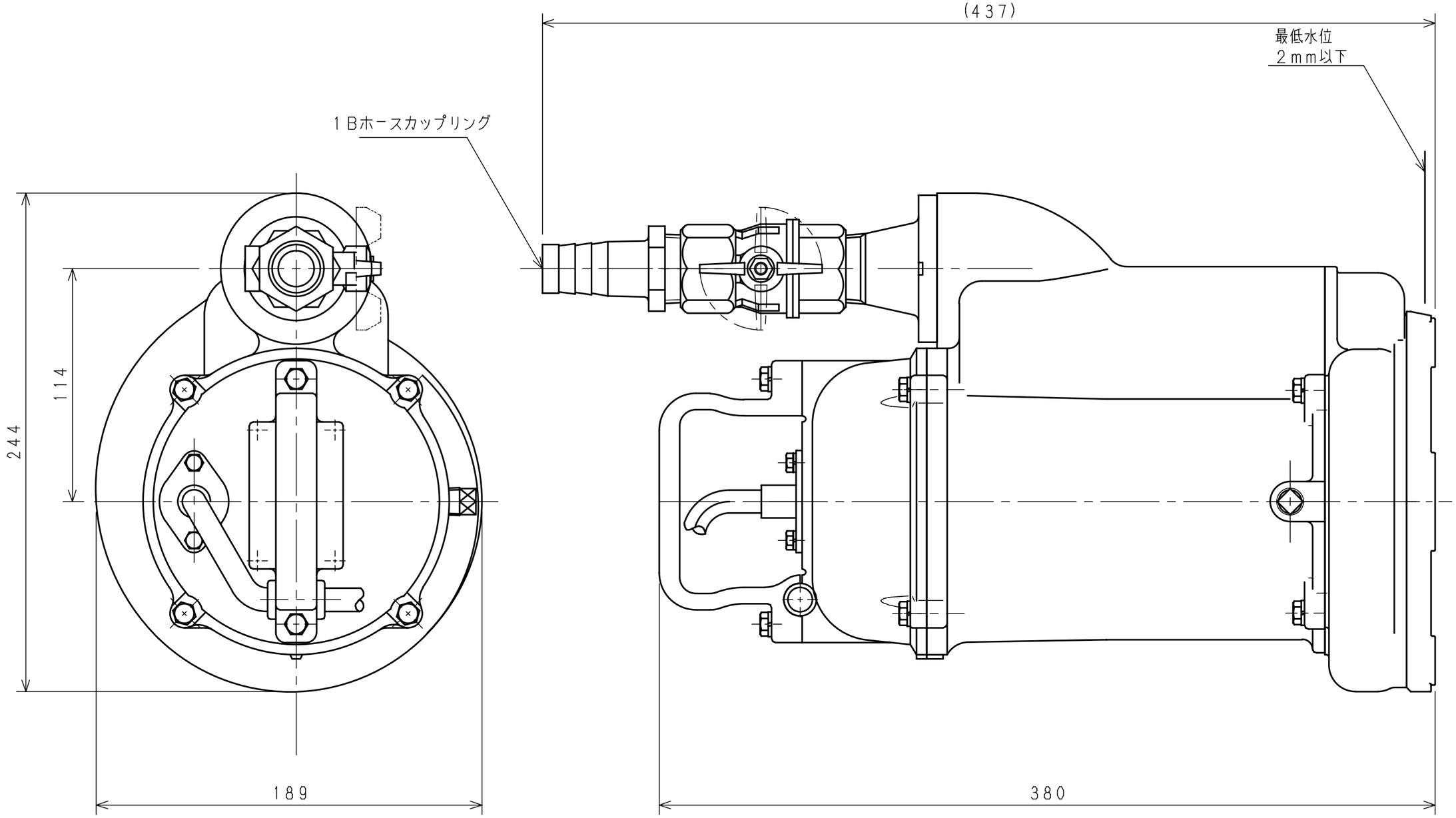

変更		承認	年月日	署名	尺度	名称	外形寸法図（標準）	符号	品名	材質	個数	部品番号
		審査					代表機種・型式 UB-40	-	-	-	-	-
		作成						図番	M30685			A/B

株式会社桜川ポンプ製作所