埋設タンク

継ぎ目の無い一体成形で耐圧性に優れたポリエチレン製

- ☑ リサイクルが容易で環境に優しい素材
- ☑ 連結することにより大容量も確保可能

- 雨水・融雪・排水タンクとして
- 液肥・灌水・水溜・し尿タンクとして
- 予備水・汚水タンクとして

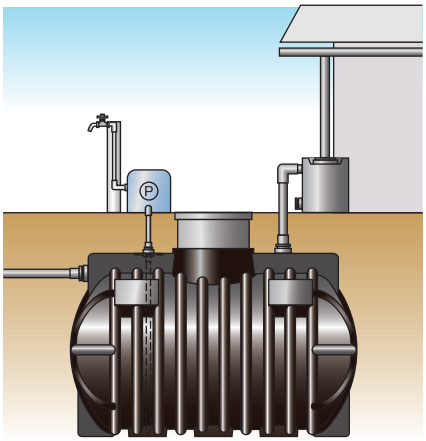

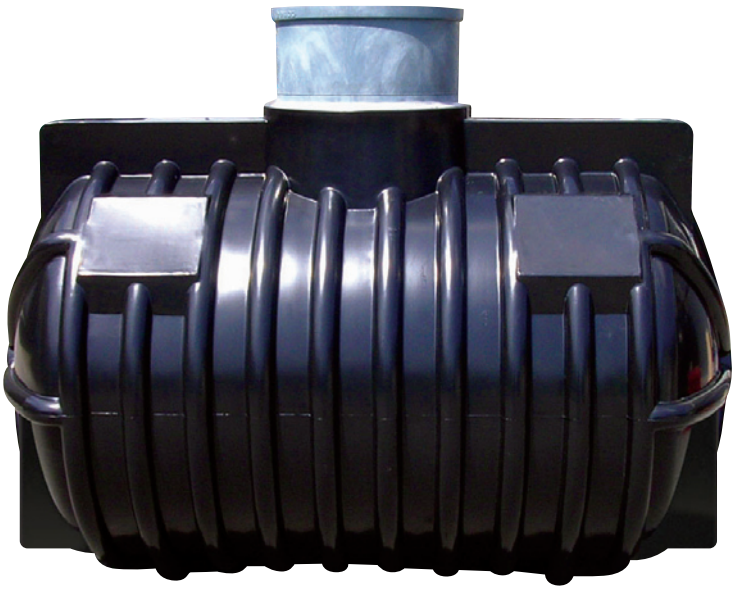

AT-1000

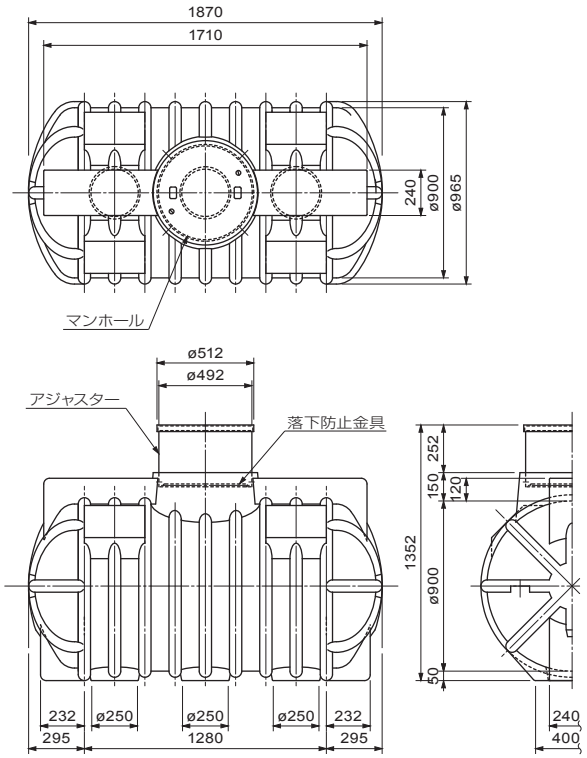

AT-1500

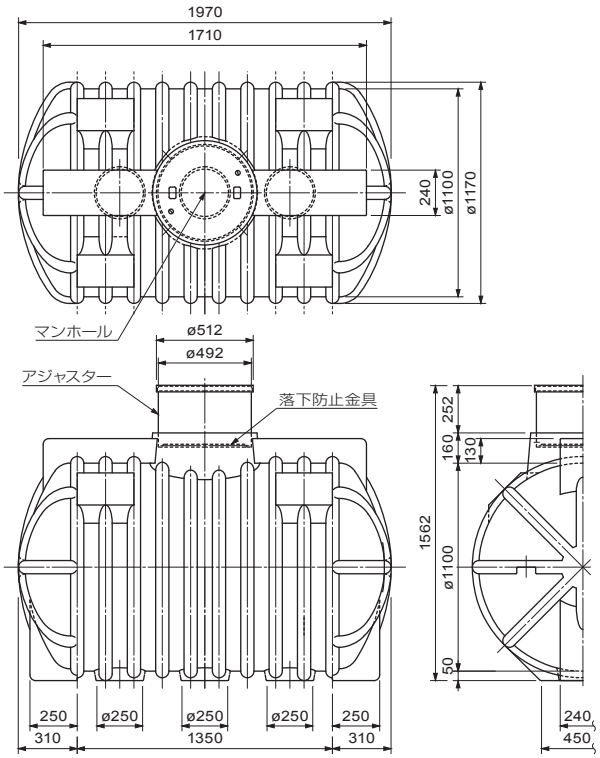

AT-2000

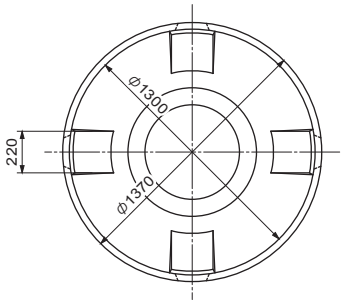

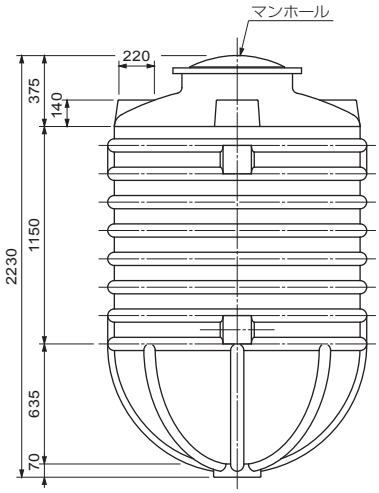

AT-2000H

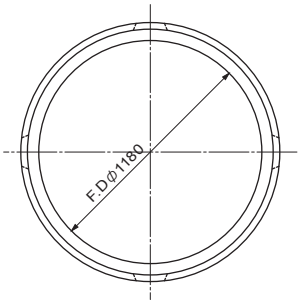

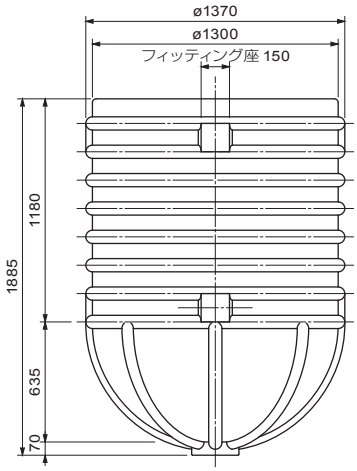

AT-2000H 用フタ
（アクリル窓付）

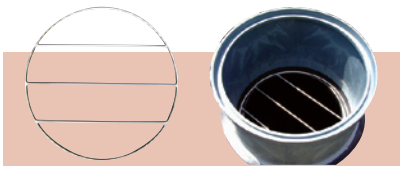

AT-1500 用落下防止金具
（SUS）

AT-1500 用アジャスター
（H300 + H150 の組み合わせ例）

雨水受けタンク
100L・200L（白・黒）

50A オーバーフロー部
（アミ付）

製品寸法は ±1.5% 程度誤差が生じることがあります。（単位：mm）

品番	容量ℓ	幅	奥行	高さ		マンホール径	備考
				全体	胴部		
AT-2000	2,000	1,370	1,370	2,230	1,785	500	密閉型
AT-2000H	2,000	1,370	1,370	1,900	—	—	開放型
AT-1500	1,500	1,970	1,170	1,562	1,310	450	密閉型
AT-1000	1,000	1,870	965	1,352	1,100	450	密閉型

・AT-2000H 用のフタはかぶせフタとなりますので，風等によって飛ばされないような措置をお願いします。
・オプション品，施工要領につきましては専用カタログをご請求ください。