バタフライバルブ56D型・75D型

特　長

■ PDCPD製ボディを採用し耐圧性能がアップしました。

●ギヤ式400mm～600mm

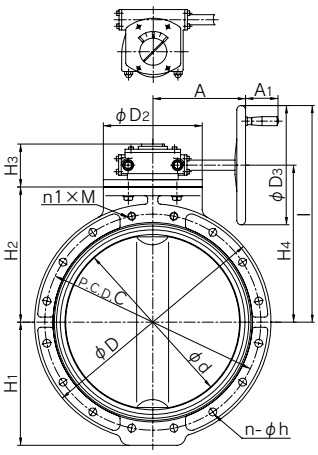

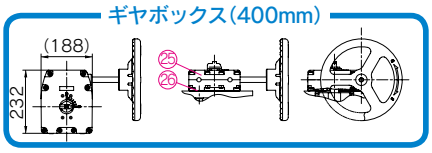

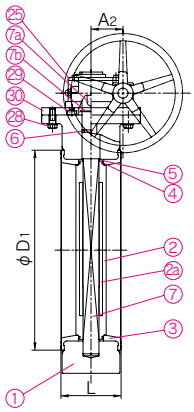

▼部品表　ギヤ式

部番	名　称	個数	材　質	備　考	部番	名　称	個数	材　質	備　考
①	ボディ	1	PDCPD		⑦	ステム	1	SUS403	
⑪b	ボディ埋込金具	8	C3604	JIS10K 450mm - 600mm	⑦a	キー(A)	1	S45C	
		4	C3604	JIS10K 400mm	⑦b	C型止め軸	1	SUS304	450mm
②	ディスク	1	PP、PVDF		㉕	ギヤボックス	1	FC250(エポキシ樹脂)	450mm - 600mm
②a	ディスクインサート	1	AC4C	450mm - 600mm				樹脂 他	400mm
③	シート	1	EPDM、FKM、その他		㉖	ガスケット(A)	1	EPDM	400mm
④	Oリング(A)	2			㉘	ボルト(C)	4	SUS304	
⑤	Oリング(B)	2			㉙	ボルト(D)	4	SUS304	
⑥	Oリング(C)	1			㉚	取付台	1	SS400	

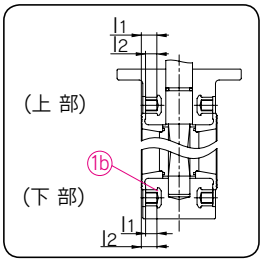

■ボディ埋込金具詳細

呼び径 mm	呼び径 inch	M	通し穴数 n	金具使用個数 上部	金具使用個数 下部	金具使用個数 合計 2xn1	ℓ1	ℓ2
400	16	M24	14	2×2	—	4	36	24
450	18	M24	16	2×2	2×2	8	43	24
500	20	M24	16	2×2	2×2	8	43	24
600	24	M30	20	2×2	2×2	8	58	30

▼寸法表

単位:mm

呼び径 mm	呼び径 inch	d	JIS 10K C	JIS 10K n	JIS 10K h	JIS 10K n_1	JIS 10K M	上水 C	上水 n	上水 h	D	D_1	D_2	D_3	L	H_1	H_2	H_3	H_4	ℓ	A	A_1	A_2	開閉回転数	ギヤボックス型番
400	16	406	510	14	27	2	M24	524	12	25	600	470	235	300	169	315	350	108	390	540	272	—	99.2	9.5	TYPE 3
450	18	452	565	16	27	4	M24	585	12	27	665	525	340	410	179	335	370	139	445	650	319	85	110	17	BVG-2H
500	20	502	620	16	27	4	M24	639	12	27	720	575	340	410	190	365	400	139	475	680	319	85	110	17	
600	24	603	730	20	33	4	M30	743	16	27	813	686	340	410	209	424	465	139	540	745	319	85	110	17	

(注)組立品の外観及び形状は、呼び径により本図と若干異なります。

材質・使用温度 (注)耐薬品性については、弊社営業所へお問い合わせください。

ボディ・ディスク材質	流体温度	最高許容圧力(常温)MPa{kgf/cm²} ウェハ時
PDCPD/PP	−20℃～ 90℃	0.75{7.7}
PDCPD/PVDF	−20℃～100℃	0.75{7.7}

(注)最高許容圧力は水撃圧を含んだ圧力です。最高許容圧力を超えて使用しないでください。
● 温度別、材質別許容圧力については当カタログ64ページを参照ください。