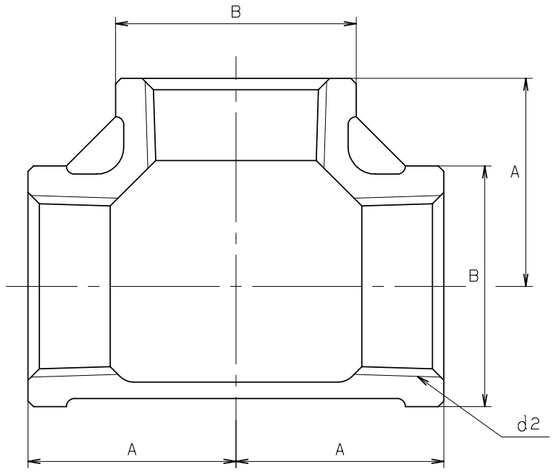

寸法表　　単位；mm

呼び径	d2	A	B	
1/8	Rc 1/8	19	22	
1/4	Rc 1/4	19	22	
3/8	Rc 3/8	23	26	
1/2	Rc 1/2	27	30	
3/4	Rc 3/4	32	36	
1	Rc 1	38	44	
1.1/4	Rc 1.1/4	46	53	
1.1/2	Rc 1.1/2	48	60	
2	Rc 2	57	73	
2.1/2	Rc 2.1/2	69	91	
3	Rc 3	78	105	
4	Rc 4	97	133	

注 (1) 呼び径 1/8 キッツ標準.

部番	部品名	個数	材料	記事
	チーズ		SCS13A	

規格	面間	JIS B2301 (1)
	管接続	JIS B0203
	肉厚	JIS B2301 (1)
	圧力検査	キッツ 標準
製品記号		PT

ステンレス鋼 管継手

ねじ込み形 チーズ

年月日	2009.01.05	図番	966-D00103 REV-03
承認	田草川		
検図	高野		
設計	渡辺		
製図	小林		

記号	日付	承認
△		
△		
△		
△		

株式会社キッツ

KITZ