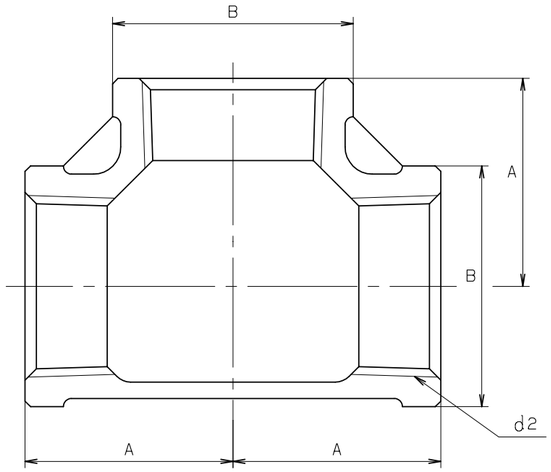

寸法表　　単位；mm

呼び径	d2	A	B	
1/8	Rc 1/8	19	22	
1/4	Rc 1/4	19	22	
3/8	Rc 3/8	23	26	
1/2	Rc 1/2	27	30	
3/4	Rc 3/4	32	36	
1	Rc 1	38	44	
1.1/4	Rc 1.1/4	46	53	
1.1/2	Rc 1.1/2	48	60	
2	Rc 2	57	73	
2.1/2	Rc 2.1/2	69	91	
3	Rc 3	78	105	
4	Rc 4	97	133	

注 (1) 呼び径 1/8 キッツ標準.

部番	部品名	個数	材料	記事
	チーズ		SCS14A	

規格	面間	JIS B2301 (1)
	管接続	JIS B0203
	肉厚	JIS B2301 (1)
	圧力検査	キッツ 標準
製品記号		PTM

ステンレス鋼 管継手

ねじ込み形 チーズ

年月日	2009.01.05	図番	△		
承認	田草川	966-D00105	△		
検図	高野	REV-03	△		
設計	渡辺		△		
製図	小林		記号	日付	承認

株式会社キッツ

KITZ