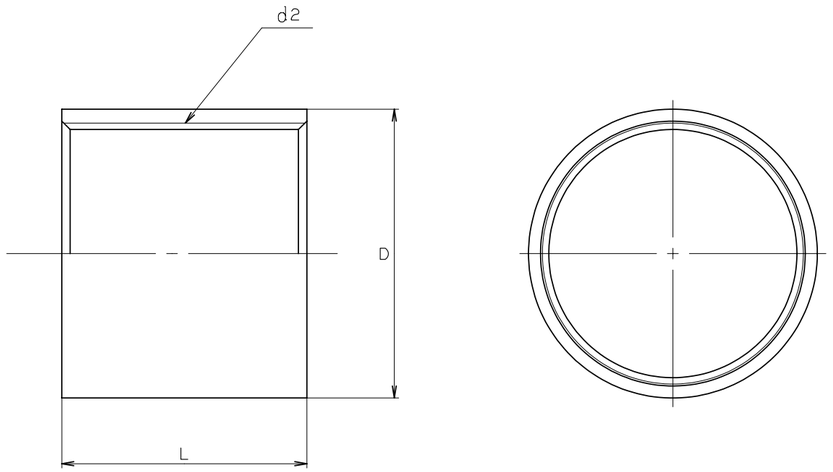

寸法表　　単位；mm

呼び径	d2	D	L		
1/8	Rp 1/8	13.8	20		
1/4	Rp 1/4	17	25		
3/8	Rp 3/8	21	26		
1/2	Rp 1/2	25	33		
3/4	Rp 3/4	31	36		
1	Rp 1	38	43		
1.1/4	Rp 1.1/4	47	48		
1.1/2	Rp 1.1/2	53	48		
2	Rp 2	66	56		
2.1/2	Rp 2.1/2	82	65		
3	Rp 3	95	70		
4	Rp 4	121	84		

注　(1)　呼び径　1/2, 3及び4　キッツ標準.

部番	部品名	個数	材料	記事
	ソケット		SUS304	

規格	面間	JIS B2302　(1)
	管接続	JIS B0203
	肉厚	キッツ 標準
	圧力検査	キッツ 標準
製品記号		PS

ステンレス鋼　管継手

ねじ込み形　ソケット

年月日	2009.01.05	図番	966-D00094 REV-02
承認	田草川		
検図	高野		
設計	渡辺		
製図	三井		

記号	日付	承認
△		
△		
△		
△		

株式会社キッツ

KITZ