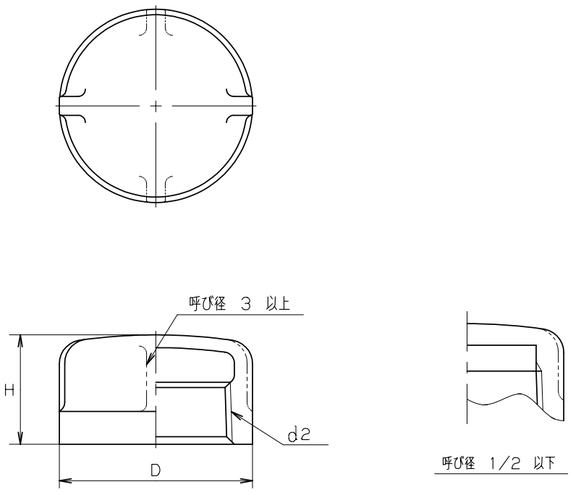

寸法表　　単位；mm

呼び径	d2	D	H		
1/8	Rc 1/8	18	15.5		
1/4	Rc 1/4	22	17.5		
3/8	Rc 3/8	26	19.5		
1/2	Rc 1/2	30	21		
3/4	Rc 3/4	36	24		
1	Rc 1	44	28		
1.1/4	Rc 1.1/4	53	30		
1.1/2	Rc 1.1/2	60	32		
2	Rc 2	73	36		
2.1/2	Rc 2.1/2	91	42		
3	Rc 3	105	45		
4	Rc 4	133	55		

部番	部品名	個数	材料	記事
	キャップ		SCS14A	

規格	面間	JIS B2301
	管接続	JIS B0203
	肉厚	キッツ 標準
	圧力検査	キッツ 標準
製品記号		PCM

ステンレス鋼　管継手

ねじ込み形　キャップ

年月日	2009.01.05	図番	966-D00060 REV-03
承認	田草川		
検図	高野		
設計	清水		
製図	堀込		

記号	日付	承認
△		
△		
△		
△		

株式会社キッツ

KITZ