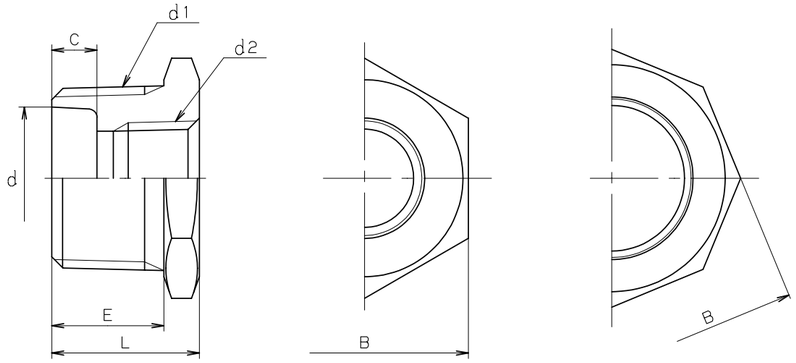

呼び径 1.1/2 以下　　呼び径 2 以上

寸法表　　単位;MM

呼び径	d	d1	d2	L	E	B	C	製品記号		
1/4 × 1/8	8	R 1/4	Rc 1/8	17	12	17	5.5	PBM (1) 1/4		
3/8 × 1/8 1/4	10.5	R 3/8	Rc 1/8 Rc 1/4	18	13	21	6.5 3.5	PBM (2) PBM (1) 3/8		
1/2 × 1/8 1/4 3/8	14.5	R 1/2	Rc 1/8 Rc 1/4 Rc 3/8	21	16	26	9.5 6.5 6	PBM (3) PBM (2) 1/2 PBM (1)		
3/4 × 1/4 3/8 1/2	19.5	R 3/4	Rc 1/4 Rc 3/8 Rc 1/2	24	18	32	9.5 9 6	PBM (3) PBM (2) 3/4 PBM (1)		
1 × 1/4 3/8 1/2 3/4	26	R 1	Rc 1/4 Rc 3/8 Rc 1/2 Rc 3/4	27	20	38	12.5 12 9 7.5	PBM (4) PBM (3) PBM (2) 1 PBM (1)		
1.1/4× 3/8 1/2 3/4 1	34	R 1.1/4	Rc 3/8 Rc 1/2 Rc 3/4 Rc 1	30	22	46	15 12 10.5 10	PBM (4) PBM (3) PBM (2) 1.1/4 PBM (1)		
1.1/2× 1/2 3/4 1 1.1/4	39	R 1.1/2	Rc 1/2 Rc 3/4 Rc 1 Rc 1.1/4	32	23	54	14 12.5 10.5 10	PBM (4) PBM (3) PBM (2) 1.1/2 PBM (1)		
2 × 3/4 1 1.1/4 1.1/2	50	R 2	Rc 3/4 Rc 1 Rc 1.1/4 Rc 1.1/2	36	26	63	16.5 14.5 13 13	PBM (4) PBM (3) PBM (2) 2 PBM (1)		
2.1/2× 1 1.1/4 1.1/2 2	65	R 2.1/2	Rc 1 Rc 1.1/4 Rc 1.1/2 Rc 2	39	28	80	17.5 15 15 14	PBM (4) PBM (3) PBM (2) 2.1/2 PBM (1)		
3 × 1.1/4 1.1/2 2 2.1/2	76	R 3	Rc 1.1/4 Rc 1.1/2 Rc 2 Rc 2.1/2	44	32	95	20 20 16 16	PBM (4) PBM (3) PBM (2) 3 PBM (1)		
4 × 1.1/2 2 2.1/2 3	100	R 4	Rc 1.1/2 Rc 2 Rc 2.1/2 Rc 3	51	37	120	27 23 19 16	PBM (4) PBM (3) PBM (2) 4 PBM (1)		

部番	部品名	個数	材料	記事
	ブッシング		SCS14A	

規格	面間	JIS B2301
	管接続	JIS B0203
	肉厚	キッツ 標準
	圧力検査	キッツ 標準
製品記号		PBM (1) (2) (3) (4)

ステンレス鋼　管継手

ねじ込み形　ブッシング

年月日	2009.01.05	図番	966-D00056 REV-01
承認	田草川		
検図	高野		
設計	渡辺		
製図	三井		

記号	日付	承認
△		
△		
△		
△		

株式会社キッツ

KITZ