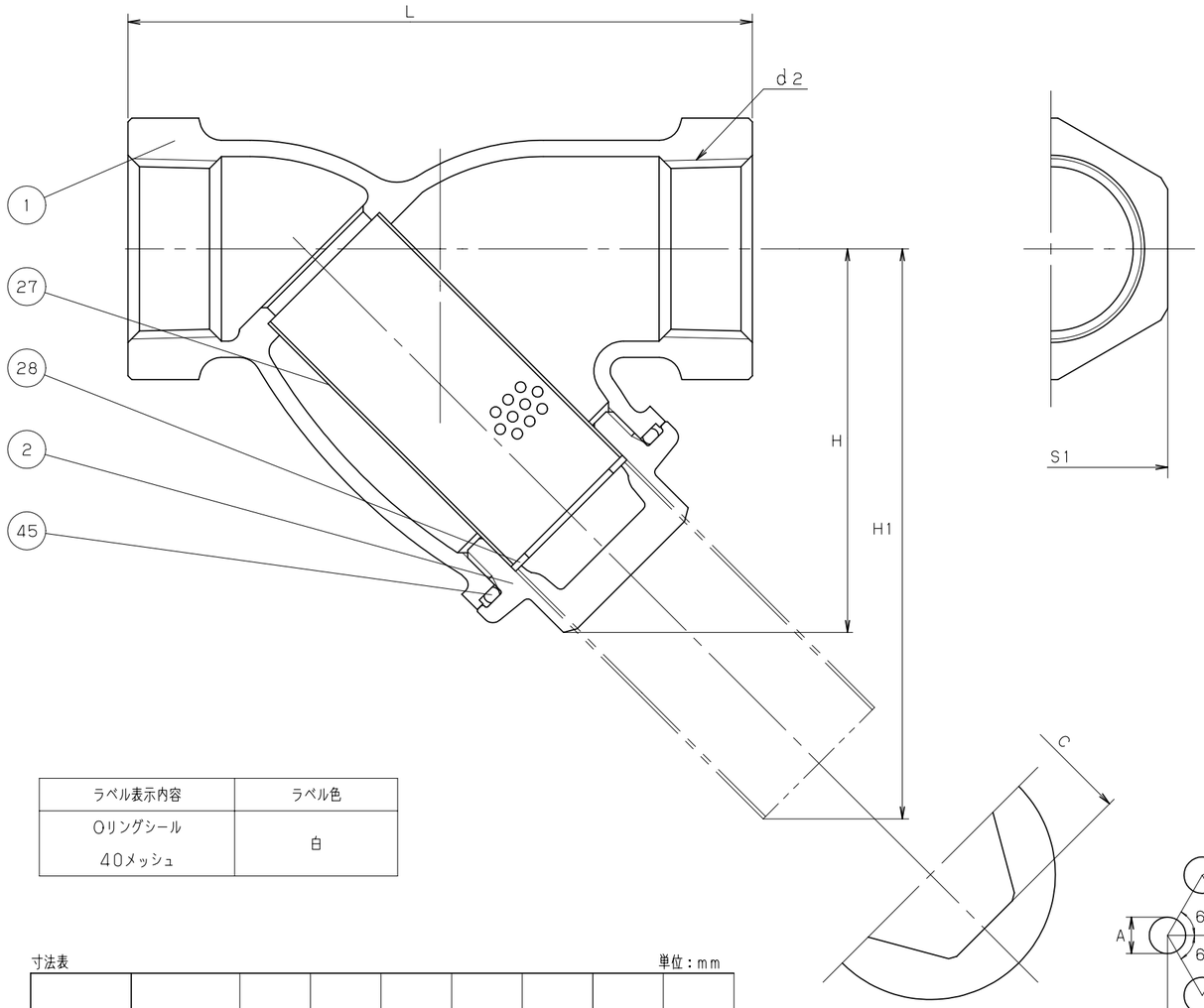

補強板の穴の大きさ

ラベル表示内容	ラベル色
Oリングシール 40メッシュ	白

寸法表　　単位：mm

呼び径	d2	H	H1	L	S1	A	B	C
3/8	Rc 3/8	46	61	70	23	2	3	17
1/2	Rc 1/2	51	68	80	28	2	3	21
3/4	Rc 3/4	59	83	100	35	2	3	24
1	Rc 1	72	105	115	43	3	4	29
1.1/4	Rc 1.1/4	84	124	135	52	3	4	35
1.1/2	Rc 1.1/2	100	149	160	59	3	4	45
2	Rc 2	123	188	195	72	3	4	54

注　(1)　呼び径を表わしています。
　　(2)　スクリーンは、304ステンレス板で補強された内網40メッシュのステンレス鋼線網です。
　　(3)　可燃性ガス・毒性ガスには使用しないでください。

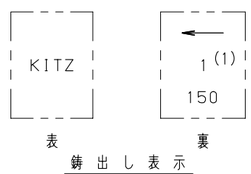

鋳出し表示

部番	部品名	個数	材料	記事
1	本体	1	CAC	
2	ふた	1	C3771BE	
27	スクリーン	1	SUS304	(2)
28	シールリング	1	PTFE	
45	Oリング	1	FKM	

規格	面間	キッツ 標準
	管接続	JIS B0203
	肉厚	キッツ 標準
	圧力検査	キッツ 標準
製品記号		YK

青銅 150型(10K) ねじ込み形
Y形 ストレーナ

年月日	2009.01.05	図番	916-C20013 REV-07
承認	田草川		
検図	高野		
設計	高橋		
製図	天野		

記号	日付	承認
△		
△		
△		
△		

株式会社キッツ

KITZ