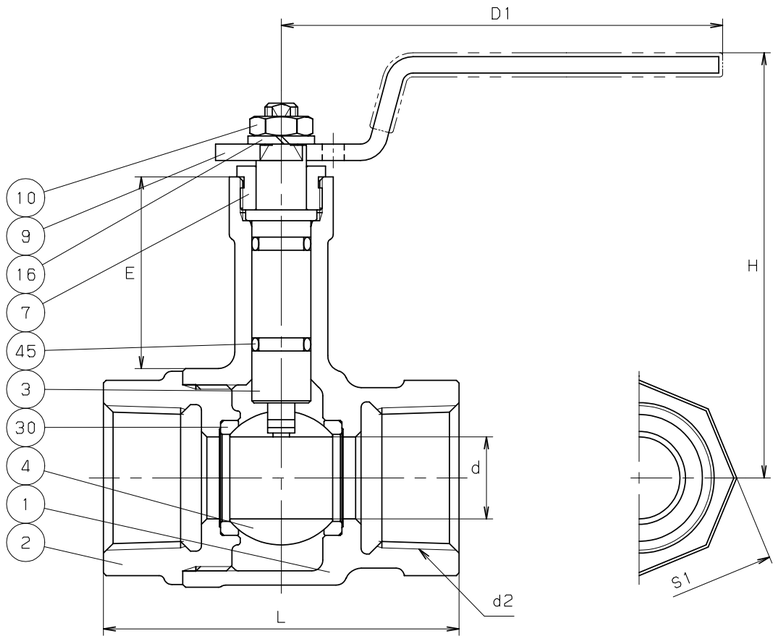

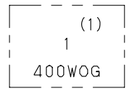

鋳 出 し 表 示

ハンドル表示

寸法表　　単位：mm

呼び径	d	d2	H	D1	L	S1	E		
1/2	10	Rc 1/2	75	80	56	27	35.5		
3/4	15	Rc 3/4	79	80	65	33	35		
1	20	Rc 1	83	110	78	41	35.5		
1.1/4	25	Rc 1.1/4	98	110	86	51	47		
1.1/2	32	Rc 1.1/2	102	110	96	58	45		
2	40	Rc 2	109	140	109	71	45.5		

注 (1) 呼び径を表わしています。
(2) プラスチックカバー付。
(3) ハンドル型式を表わしています。
(4) 可燃性ガス・毒性ガスには使用しないでください.

部番	部品名	個数	材料	記事
1	弁 箱	1	CAC406	
2	ふ た	1	CAC406	
3	弁 棒	1	耐脱亜鉛黄銅棒	
4	ボール	1	SCS13A	
7	パッキン押さえ	1	C3604BD	
9	ハンドル	1	SUS430 (2)	
10	ハンドル押さえナット	1	SS400	
16	座 金	1	SWRH62	
30	ボールシート	2	PTFE	
45	O リング	2	FKM	

規格	面間	キッツ 標準
	管接続	JIS B0203
	肉厚	キッツ 標準
	圧力検査	キッツ 標準
製品記号		TL

青銅 400型 ねじ込み形

ボール弁

ロングネック，スタンダードボア型

年月日	2009.04.30	図番	△		
承認	田草川	915-C50036	△		
検図	高野		△		
設計	中山		△		
製図	浅川	REV-08	記号	日付	承認

株式会社キッツ

KITZ