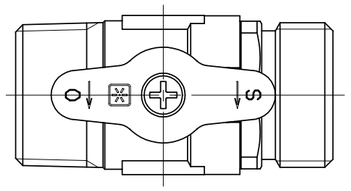

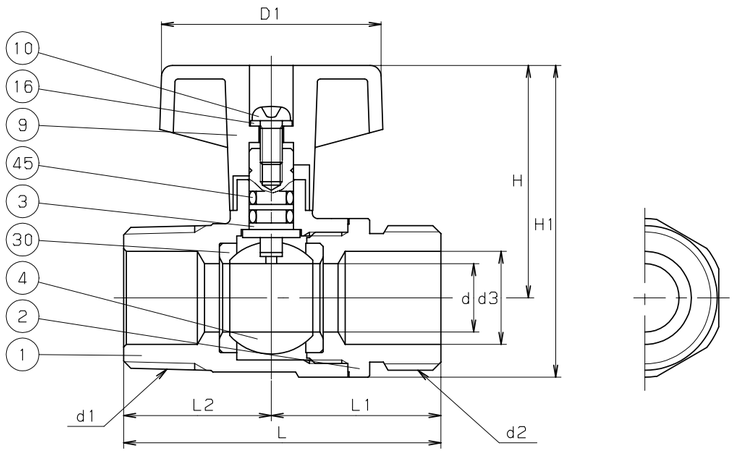

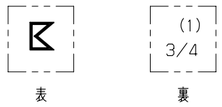

弁 箱 表 示

寸法表　　単位：mm

呼び径	d	d1	d2	d3	L	L1	L2	D1	H	H1		
1/2	9.2	R 1/2	G 1/2	12	52.5	28.5	24	40	39	51		
3/4	12.5	R 3/4	G 3/4	17	58	31	27	40	42	56		

注 (1) 呼び径を表わしています。
(2) ニッケルクロムめっき 又は クロムめっき
(3) 可燃性ガス・毒性ガスには使用しないでください.

部番	部品名	個数	材料	記事
1	弁 箱	1	C3771BE	
2	ふ た	1	C3771BD	
3	弁 棒	1	耐脱亜鉛黄銅棒	
4	ボール	1	C3771BE (2)	
9	ハンドル	1	ポリアセタール	
10	セットスクリュー	1	SS400	
16	ばね座金	1	SWRH62	
30	ボールシート	2	グラスファイバー入りPTFE	
45	O リング	2	EPDM	

規格	面間	キッツ 標準
	管接続	JIS B0202, B0203
	肉厚	キッツ 標準
	圧力検査	キッツ 標準
製品記号		S1

黄銅 10K ボール弁

テーパおねじ×平行おねじ

年月日	2009.01.30	図番	925-A20001 REV-10
承認	田草川		
検図	高野		
設計	中井		
製図	浅川		

記号	日付	承認
△		
△		
△		
△		

株式会社キッツ

KITZ