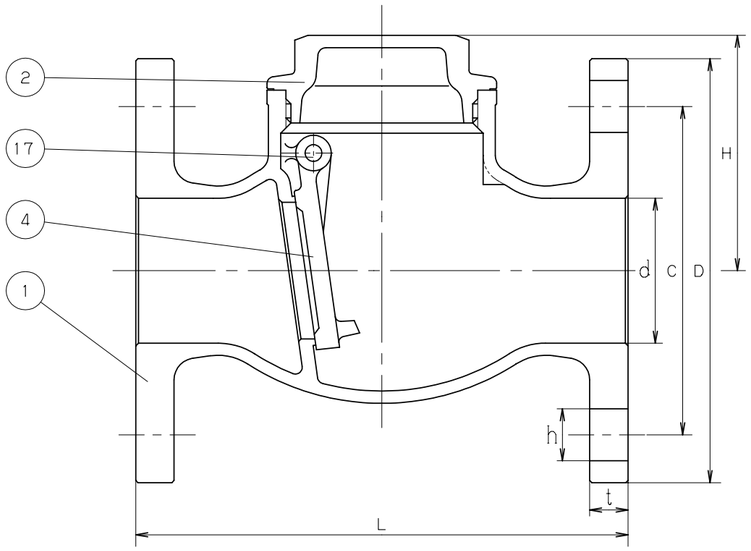

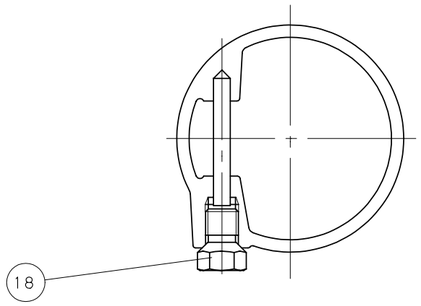

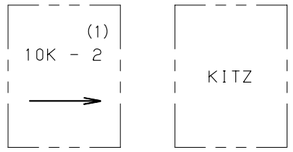

表　　裏

鋳出し表示

寸法表　　単位：mm

呼び径 mm	呼び径 in.	d	H	L	フランジ D	ボルト穴 C	ボルト穴 数	ボルト穴 h	ボルトのねじの呼び	(2) t		
15	1/2	22	43	85	95	70	4	15	M12	10		
20	3/4	25	52	95	100	75	4	15	M12	10		
25	1	30	59	110	125	90	4	19	M16	12		
32	1.1/4	35	67	130	135	100	4	19	M16	12		
40	1.1/2	43	74	150	140	105	4	19	M16	14		
50	2	53	86	180	155	120	4	19	M16	14		
65	2.1/2	68	97	210	175	140	4	19	M16	16		
80	3	85	108	240	185	150	8	19	M16	16		
100	4	103	127	280	210	175	8	19	M16	18		

注　(1)　呼び径（inch）を表わしています.
　　(2)　"t"寸法は、JIS B2240 10Kに準じていません.
　　(3)　可燃性ガス・毒性ガスには使用しないでください.

部番	部品名	個数	材料	記事
1	弁箱	1	CAC406	
2	ふた	1	C3771BE	呼び径 3 以下
		1	CAC406	呼び径 4 のみ
4	弁体	1	CAC406	
17	ヒンジピン	1	C3604BD	
18	プラグ	1	C3604BD	

規格	面間	キッツ 標準
	管接続	JIS B2240　10K
	肉厚	キッツ 標準
	圧力検査	JIS B2011
製品記号		OB

青銅 10K フランジ形
スイング逆止め弁

年月日	2009.01.05	図番	913-A20006 REV-04
承認	田草川		
検図	高野		
設計	相川		
製図	中山		

記号	日付	承認
△		
△		
△		
△		

株式会社キッツ

KITZ