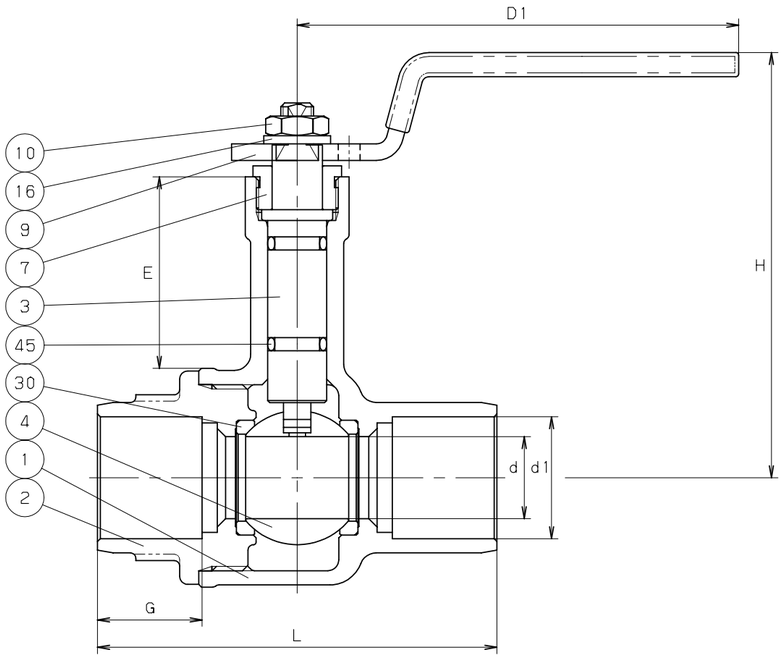

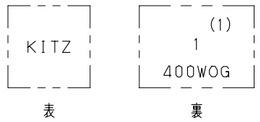

鋳 出 し 表 示

ハンドル表示

寸法表　　単位：mm

呼び径	d1 最大	d1 最小	H	D1	L	E	G	d		
1/2	16.03	15.93	75	80	58	36	12.7	10		
3/4	22.38	22.28	79	80	73	35	19.1	15		
1	28.75	28.65	83	110	88	35.5	23.1	20		
1.1/4	35.10	35.00	98	110	99	47	24.6	25		
1.1/2	41.48	41.35	102	110	114	45	27.7	32		
2	54.18	54.05	109	140	135	45.5	34.0	40		

注 (1) 呼び径を表わしています。
(2) プラスチックカバー付。
(3) ハンドル型式を表わしています。
(4) 可燃性ガス・毒性ガスには使用しないでください.

部番	部品名	個数	材料	記事
1	弁 箱	1	CAC406	
2	ふ た	1	CAC406	
3	弁 棒	1	耐脱亜鉛黄銅棒	
4	ボール	1	SCS13A	
7	パッキン押さえ	1	C3604BD	
9	ハンドル	1	SUS430 (2)	
10	ハンドル押さえナット	1	SS400	
16	座 金	1	SWRH62	
30	ボールシート	2	PTFE	
45	O リング	2	FKM	

規格	面間	キッツ 標準
	管接続	ASME B16.18
	肉厚	キッツ 標準
	圧力検査	キッツ 標準
製品記号		CTL

青銅 400型 ソルダーエンド

ボール弁

ロングネック，スタンダードボア型

年月日	2009.04.30	図番	△		
承認	田草川	915-C50031	△		
検図	高野		△		
設計	中山		△		
製図	浅川	REV-05	記号	日付	承認

株式会社キッツ

KITZ