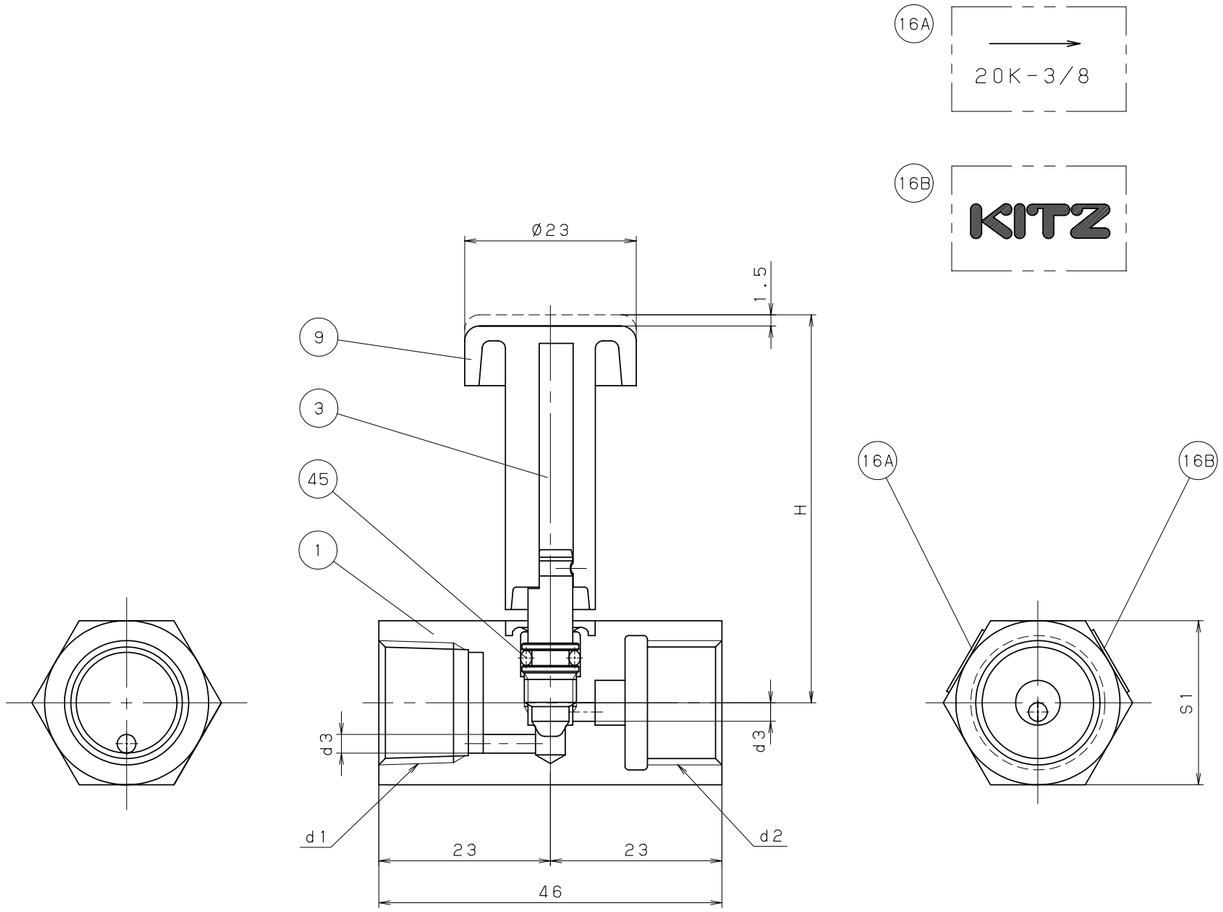

寸法表　　単位：mm

呼び径	d1	d2	d3	H	S1
8	Rc 1/4	G1/4	2.5	53.5	22
10	Rc 3/8	G3/8	2.5	53.5	22
15	Rc 1/2	G1/2	2.5	55.0	26

注 (1) 可燃性ガス・毒性ガスには使用しないでください.

部番	部品名	個数	材料	記事
1	本体	1	C3602BD	
3	弁棒	1	C3604BD	
9	ハンドル	1	PA	
16A	銘版	1	SP	
16B	銘版	1	SP	
45	Oリング	1	NBR	

規格	面間	キッツ 標準
	管接続	JIS B0202, 0203
	肉厚	キッツ 標準
	圧力検査	キッツ 標準
製品記号		BSGVL

黄銅 20K ねじ込み形

ロングハンドルゲージバルブ

年月日	2009.01.05	図番	929-A40002 REV-03
承認	田草川		
検図	高野		
設計	相川		
製図	中山		

記号	日付	承認
△		
△		
△		
△		

株式会社キッツ

KITZ