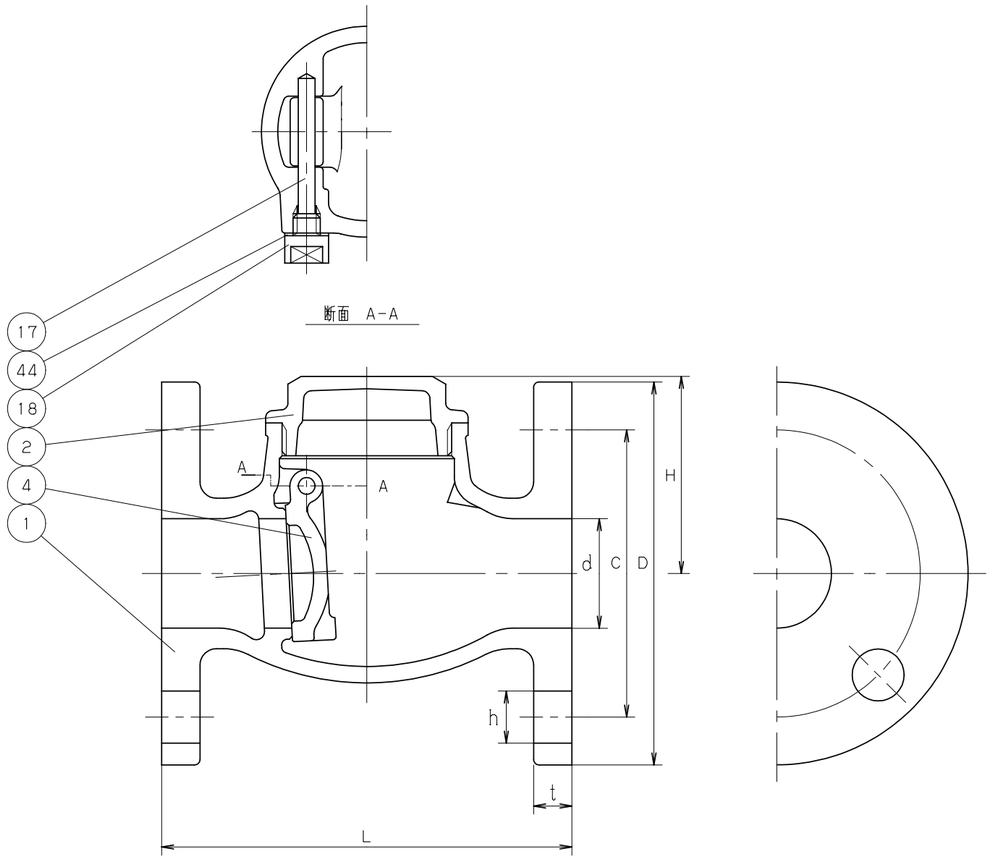

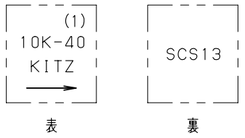

鋳出し表示

寸法表　　単位；mm

呼び径 mm	呼び径 in.	d	H	L	フランジ D	フランジ ボルト穴 C	フランジ ボルト穴 数	フランジ ボルト穴 h	フランジ ボルトのねじの呼び	フランジ (2) t		
15	1/2	20	45	85	95	70	4	15	M12	10		
20	3/4	25	55	95	100	75	4	15	M12	10		
25	1	25	61	110	125	90	4	19	M16	12		
32	1.1/4	32	71	130	135	100	4	19	M16	12		
40	1.1/2	40	72	150	140	105	4	19	M16	14		
50	2	50	81	180	155	120	4	19	M16	14		
65	2.1/2	65	95	210	175	140	4	19	M16	16		
80	3	80	105	240	185	150	8	19	M16	16		

注　(1)　呼び径（mm）を表わしています.
　　(2)　"t"寸法は、JIS B2220 10Kに準じていません.

部番	部品名	個数	材料	記事
1	弁箱	1	SCS13A	
2	ふた	1	SCS13A 又は SUS304	
4	弁体	1	SCS13A	
17	ヒンジピン	1	SUS304	
18	プラグ	1	SUS304	
44	ガスケット	1	非石綿シートガスケット	

規格		
	面間	JIS B2011
	管接続	JIS B2220　10K
	肉厚	キッツ 標準
	圧力検査	キッツ 標準
製品記号		UOB

ステンレス鋼　10K　フランジ形

スイング逆止め弁

年月日	2009.01.05	図番	963-A20031 REV-03
承認	真田		
検図	河野		
設計	清水		
製図	三井		

記号	日付	承認
△		
△		
△		
△		

株式会社キッツ

KITZ