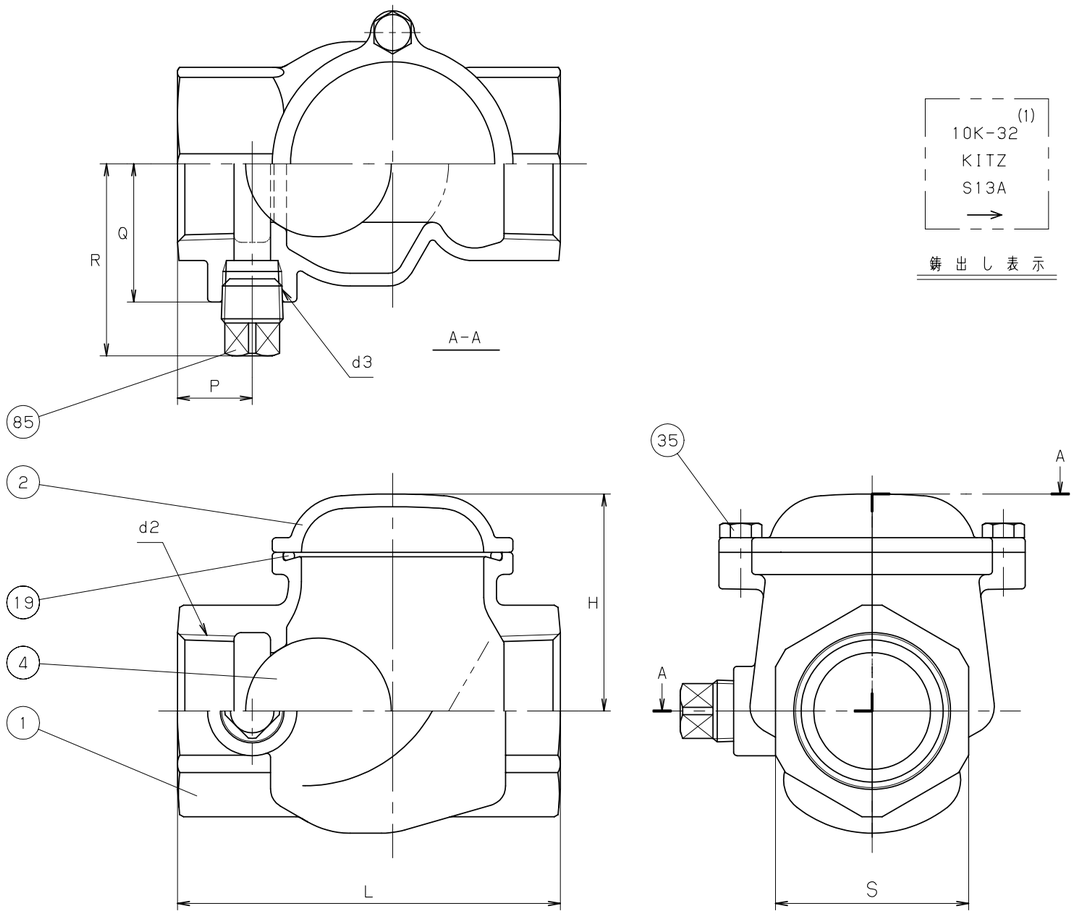

10K-32 (1)
KITZ
S13A
→

鋳出し表示

寸法表　　単位；mm

呼び径 in.	呼び径 mm	H	L	d2	S	d3	P	Q	R
1.1/4	32	59.5	105	Rc 1.1/4	53	Rc 3/8	20.5	39	54

注 (1) 呼び径 (mm) を表わしています.

部番	部品名	個数	材料	記事
1	弁箱	1	SCS13A	
2	ふた	1	SCS13A	
4	弁体	1	NBR	
19	Oリング	1	NBR	
35	ふたボルト	1組	SUS304	
85	プラグ	1	SUS304	

規格	面間	JIS B2011
	管接続	JIS B0203
	肉厚	JIS B2011
	圧力検査	キッツ 標準
製品記号		UFTE

ステンレス鋼　10K　ねじ込み形

ボール逆止め弁

年月日	2009.01.05	図番	963-A20041 REV-03
承認	真田		
検図	河野		
設計	渡辺		
製図	堀込		

記号	日付	承認
△		
△		
△		
△		

株式会社キッツ

KITZ