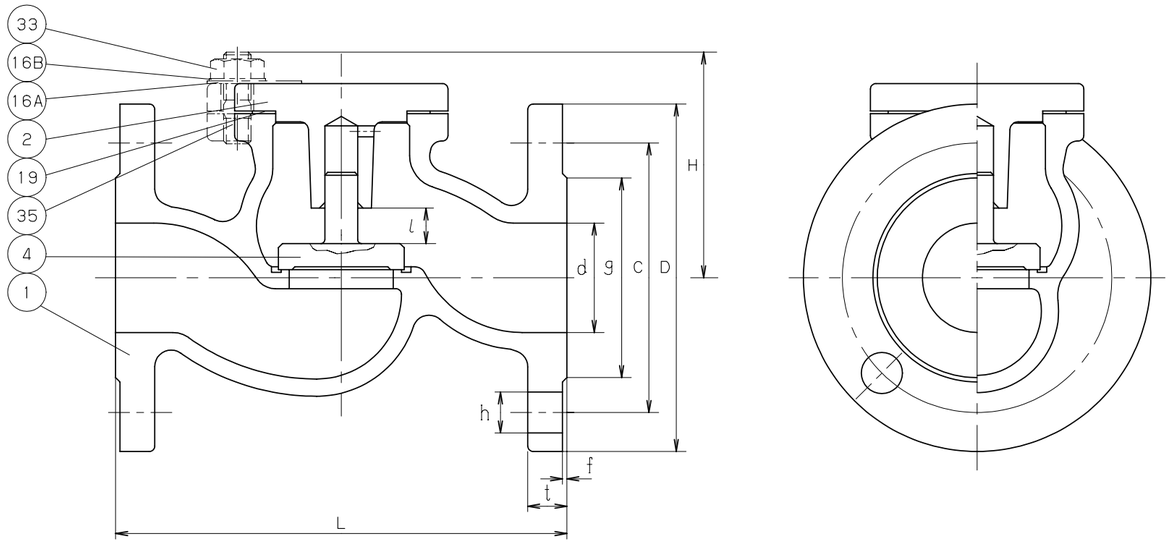

(1)
10K-40
KITZ
SCS14A

鋳出し表示

部番	部品名	個数	材料	記事
1	弁箱	1	SCS14A	
2	ふた	1	SCS14A	
4	弁体	1	SUS316	
16A	銘板	1	A1050P	
16B	座金	1	SUS304	
19	ガスケット	1	非石綿シートガスケット	
33	ふたボルト用ナット	4	SUS304 (8)	
35	ふたボルト	4	SUS304 (B8)	

寸法表　　単位；mm

呼び径 mm	呼び径 in.	d	H	L	l	フランジ D	ボルト穴 C	ボルト穴 数	ボルト穴 h	ボルトのねじの呼び	g	t	f		
15	1/2	15	68	108	7	95	70	4	15	M12	51	12	1		
20	3/4	20	70	117	7	100	75	4	15	M12	56	14	1		
25	1	25	70	127	9	125	90	4	19	M16	67	14	1		
32	1.1/4	32	80	140	10	135	100	4	19	M16	76	16	2		
40	1.1/2	40	83	165	13	140	105	4	19	M16	81	16	2		

注 (1) 呼び径 (mm) を表わしています.

規格		
面間	ASME B16.10	クラス 150
管接続	JIS B2220	10K
肉厚	ASME B16.34	クラス 150
圧力検査	キッツ 標準	
製品記号	10UNAM	

ステンレス鋼 10K フランジ形
リフト逆止め弁

年月日	2009.01.05	図番	記号	日付	承認
承認	真田	964-A20007 REV-05	△		
検図	河野		△		
設計	小林		△		
製図	中山		△		

株式会社キッツ

KITZ