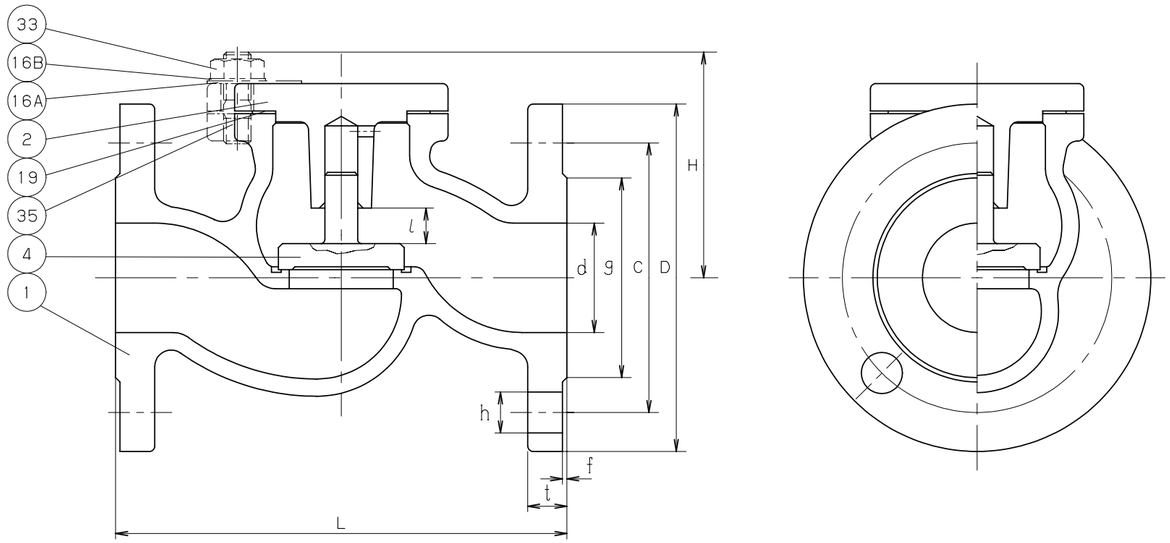

(1)
10K-40
KITZ
SCS16
→

鋳出し表示

部番	部品名	個数	材料	記事
1	弁箱	1	SCS16A	
2	ふた	1	SCS16A	
4	弁体	1	SUS316L	
16A	銘板	1	A1050P	
16B	座金	1	SUS304	
19	ガスケット	1	非石綿シートガスケット	
33	ふたボルト用ナット	4	SUS304 (8)	
35	ふたボルト	4	SUS304 (B8)	

寸法表　　単位；mm

呼び径 mm	呼び径 in.	d	H	L	l	フランジ D	ボルト穴 C	ボルト穴 数	ボルト穴 h	ボルトのねじの呼び	g	t	f		
15	1/2	15	68	108	7	95	70	4	15	M12	51	12	1		
20	3/4	20	70	117	7	100	75	4	15	M12	56	14	1		
25	1	25	70	127	9	125	90	4	19	M16	67	14	1		
32	1.1/4	32	80	140	10	135	100	4	19	M16	76	16	2		
40	1.1/2	40	83	165	13	140	105	4	19	M16	81	16	2		

注 (1) 呼び径 (mm) を表わしています.

規格		
面間	ASME B16.10	クラス 150
管接続	JIS B2220	10K
肉厚	ASME B16.34	クラス 150
圧力検査	キッツ 標準	
製品記号	10UNAO	

ステンレス鋼 10K フランジ形
リフト逆止め弁

年月日	2009.01.05	図番	△
承認	真田	964-A20014	△
検図	河野	REV-03	△
設計	西舘		△
製図	仲田		記号 日付 承認

株式会社キッツ

KITZ