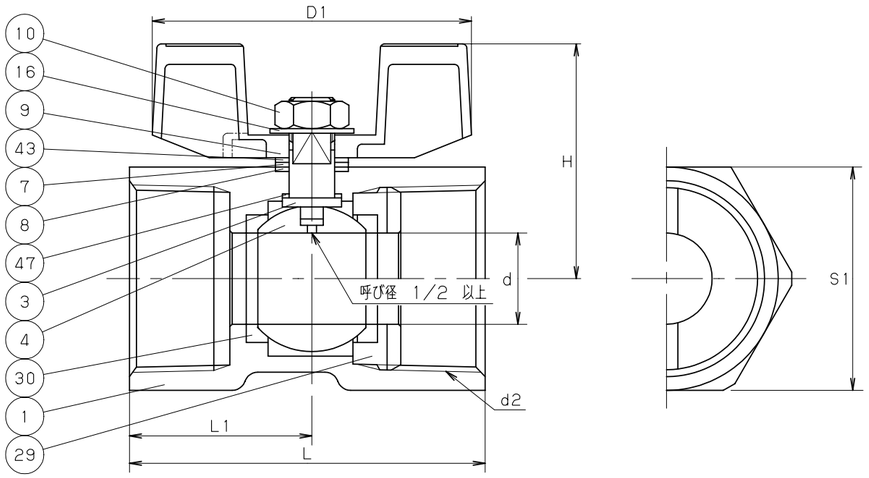

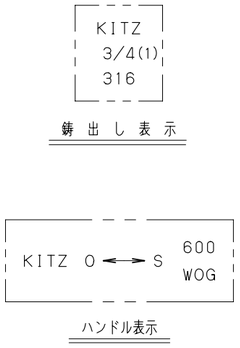

鋳 出 し 表 示

ハンドル表示

寸法表　　単位；mm

呼び径	d	H	D1	L	d2	S1	L1		
1/4	4.5	25	35	39	Rc 1/4	17	19		
3/8	6.8	29	40	44	Rc 3/8	21	21		
1/2	9.2	35	55	56.5	Rc 1/2	25	27.5		
3/4	12.5	39	55	59	Rc 3/4	32	30		
1	16	41	69	71	Rc 1	38	36		

注 (1) 呼び径を表わしています。

部番	部品名	個数	材料	記事
1	弁 箱	1	SCS14A	
3	弁 棒	1	SUS316	
4	ボール	1	SUS316	
7	パッキン押さえ輪	1	SUS316	
8	パッキン	1	グラスファイバー入りPTFE	
9	ハンドル	1	ZDC2	
10	ハンドル押さえナット	1	SUS304	
16	歯 付 座 金	1	SUS304-CSP	
29	インサート	1	SUS316 又は SCS14A	
30	ボールシート	2	グラスファイバー入りPTFE	
43	さらばね座金	1	SUS304-CSP	
47	スラストワッシャ	1	充填材入りPTFE	

規格	面間	キッツ 標 準
	管接続	JIS B0203
	肉厚	キッツ 標 準
	圧力検査	キッツ 標 準
製品記号		UTKMW

ステンレス鋼 600型 ねじ込み形

ボール弁

レデューストボア型 蝶形ハンドル

年月日	2009.01.05	図番	△		
承認	真田	965-C60007	△		
検図	浅川		△		
設計	羽山		△		
製図	中山	REV-04	記号	日付	承認

株式会社キッツ

KITZ