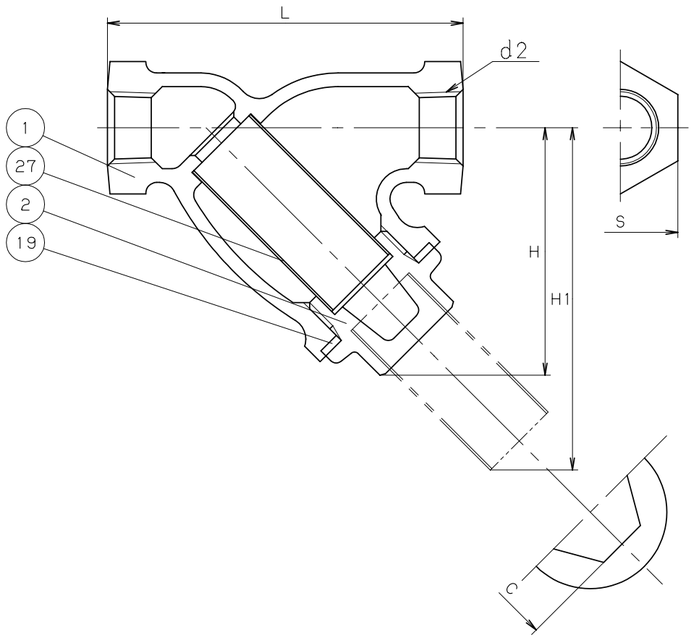

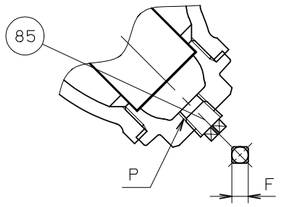

呼び径 1.1/2 & 2

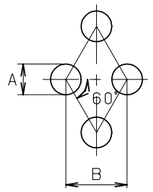

スクリーンの穴の大きさ

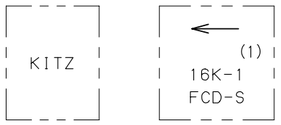

表　　裏

鋳 出 し 表 示

寸法表　　単位：mm

呼び径	d2	L	H	H1	P	A	B	S	C	F
1/2	Rc 1/2	85	60	85	———	2	3	32	19	——
3/4	Rc 3/4	100	65	95	———	2	3	38	22	——
1	Rc 1	115	75	110	———	3	4	47	27	——
1.1/4	Rc 1.1/4	135	90	130	———	3	4	57	32	——
1.1/2	Rc 1.1/2	150	100	145	Rc 3/8	3	4	62	41	12
2	Rc 2	180	115	170	Rc 1/2	3	4	79	46	14

注 (1) 呼び径を表わしています。
(2) スクリーンは、304ステンレス板で補強された内網40メッシュのステンレス鋼線鋼です。

部番	部品名	個数	材料	記事
1	本体	1	FCD-S	
2	ふた	1	C3771BE	
19	ガスケット	1	非石綿シートガスケット	
27	スクリーン	1	SUS304	(2)
85	プラグ	1	SUS304	

規格	面間	キッツ 標準
	管接続	JIS B0203
	肉厚	キッツ 標準
	圧力検査	キッツ 標準
製品記号		16FDYK

ダクタイル 16K ねじ込み形
Y形 ストレーナ

年月日	2009.01.05	図番	946-A30005 REV-02
承認	真田		
検図	河野		
設計	杉田		
製図	三井		

記号	日付	承認
△		
△		
△		
△		

株式会社キッツ

KITZ