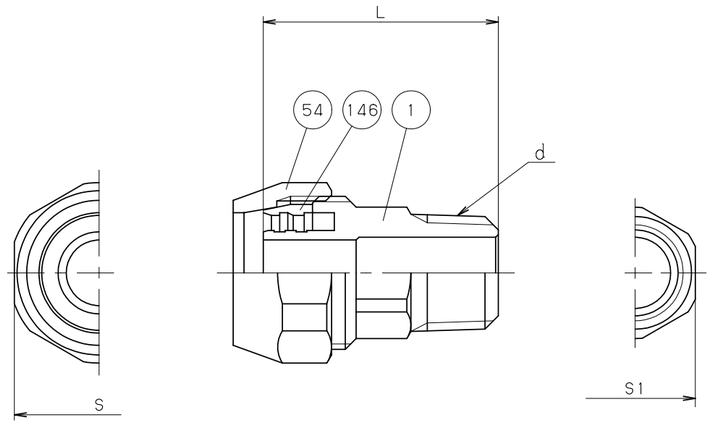

表示

寸法表　　単位：mm

呼び径	L	d	S	S1		
13	43	R 1/2	31	22		

部番	部品名	個数	材料	記事
1	胴	1	C3771BD	
54	ナット	1	C3771BD	
146	リング	1	C3771BD	

規格	面間	キッツ 標準
	管接続	JIS B0203, JIS K6761
	肉厚	キッツ 標準
	圧力検査	JIS S3200
製品記号		70S

一般用ポリエチレン管金属継手

おねじ付　ソケット　1種管用

年月日	2009.01.05	図番	926-E70004 REV-02
承認	橋岡		
検図	松林		
設計	中井		
製図	中山		

記号	日付	承認
△		
△		
△		
△		

株式会社キッツ

KITZ