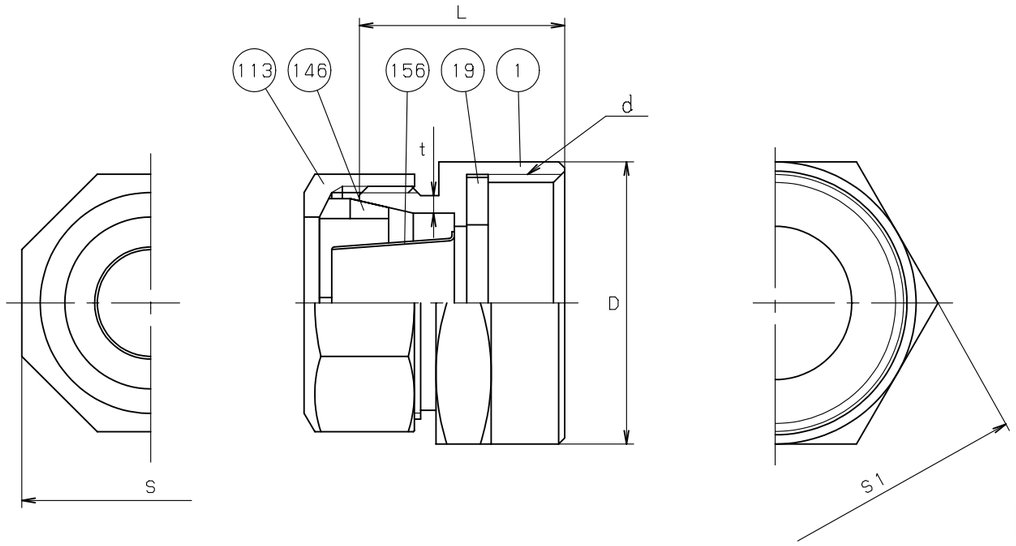

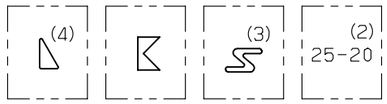

鋳出し表示

寸法表　　単位：mm

呼び径	L	d	D	S	S1	肉厚 t FREE -0.5	製品記号 1種管用	製品記号 2種管用
25x20P	33.5	G 1.1/4	47	42	47	3	1SS	2SS

注 (1) 水道用ポリエチレン管は，内径が1種と2種は異なるので
1種管用（1SS）と2種管用（2SS）はインコアが異なる．

(2) 呼び径を表わしています．

(3) 上記Sは、鉛レス銅合金材料の種類を表わしています。

(4) 上記 ◺ は、接水部品の全てを鉛レス材料で製作した給水器具を表わしています。

部番	部品名	個数	材料	記事
1	胴	1	CAC911	
19	ガスケット	1	合成ゴム	
113	ナット	1	CAC406 又は CAC406C	
146	リング	1	アセタール樹脂	
156	インコア (1)	1	SUS304	

規格	面間	キッツ 標準
	管接続	JWWA B116, JIS B0202
	肉厚	JWWA B116
	圧力検査	JIS S3200
製品記号		1SS 25xP , 2SS 25xP

鉛レス青銅　水道用ポリエチレン管金属継手

径違い　分・止水栓用　ソケット　1種および2種管用

JWWA B116 準規格

年月日	2009.08.10	図番	916-E70196 REV-03
承認	橋岡		
検図	川崎		
設計	飯島		
製図	天野		

記号	日付	承認
△		
△		
△		
△		

株式会社キッツ

KITZ