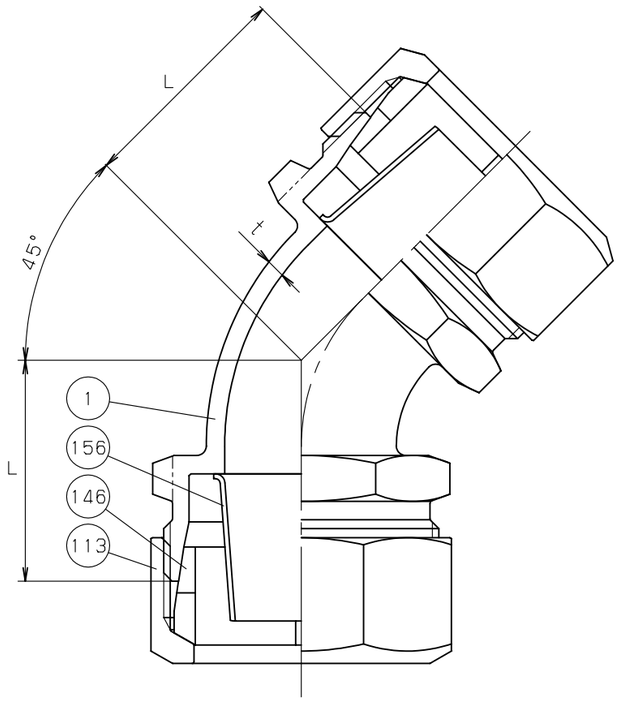

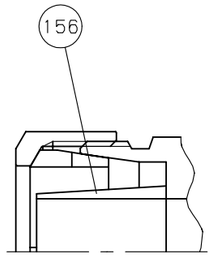

呼び径 30 以上

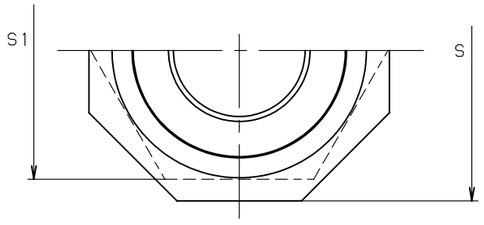

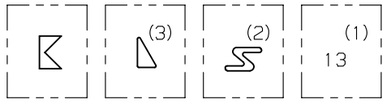

鋳出し表示

寸法表　　単位：mm

呼び径	L	S	S1	肉厚 $t^{+FREE}_{-0.5}$	製品記号 1種管用	製品記号 2種管用
13	27	35	28	2.5	145L	245L
20	31	42	35	3.0	145L	245L
25	36	49	42	3.0	145L	245L
30	42	60	53	3.5	145L	245L
40	49	68	60	4.0	145L	245L
50	60	82	74	4.5	145L	245L

注 (1) 水道用ポリエチレン管は、内径が1種と2種は異なるので、1種管用（145L）と2種管用（245L）は、インコアが異なる。
(2) 呼び径を表わしています.
(3) 上記Sは、鉛レス銅合金材料の種類を表わしています。
(4) 上記 ⌊ は、接水部品の全てを鉛レス材料で製作した給水器具を表わしています。

部番	部品名	個数	材料	記事
1	胴	1	CAC911	
113	ナット	2	CAC406 又は CAC406C	
146	リング	2	アセタール樹脂	
156	インコア (1)	2	SUS304	呼び径 25 以下
		2	CAC903C	呼び径 30 以上

規格	面間	JWWA B116
	管接続	JWWA B116
	肉厚	JWWA B116
	圧力検査	JIS S3200
製品記号		145L , 245L

鉛レス青銅 水道用ポリエチレン管金属継手

45° エルボ 1種および2種管用

JWWA B116

年月日	2009.08.07	図番	△		
承認	橋岡	916-E70163	△		
検図	川崎		△		
設計	飯島		△		
製図	天野	REV-03	記号	日付	承認

株式会社キッツ

KITZ