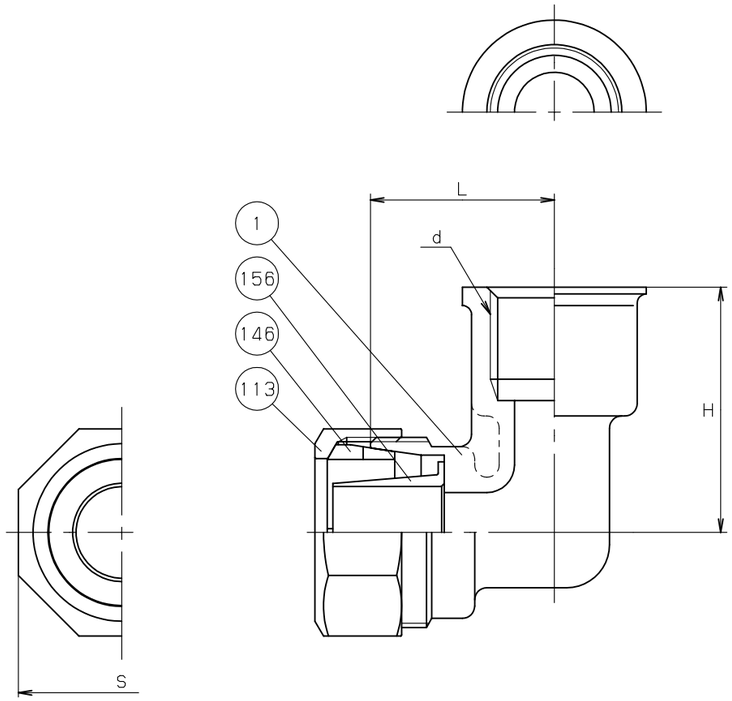

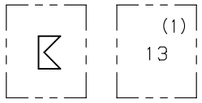

鋳出し表示

寸法表　　単位：mm

呼び径	L	H	d	S		
13	30	40	Rp 1/2	35		

注 (1) 呼び径を表わしています.

部番	部品名	個数	材料	記事
1	胴	1	CAC406	
113	ナット	1	CAC406又はCAC406C	
146	リング	1	アセタール樹脂	
156	インコア	1	C3604BD	

規格	面間	キッツ 標準
	管接続	JIS B0203、JIS K6762
	肉厚	JWWA B116
	圧力検査	JIS S3200
製品記号		5FL

水道用ポリエチレン管金属継手

めねじ付エルボ　1種管用

飲用を除く給水配管用

年月日	2009.08.07	図番	△		
承認	橋岡	916-E70031	△		
検図	川崎		△		
設計	飯島		△		
製図	天野	REV-04	記号	日付	承認

株式会社キッツ

KITZ