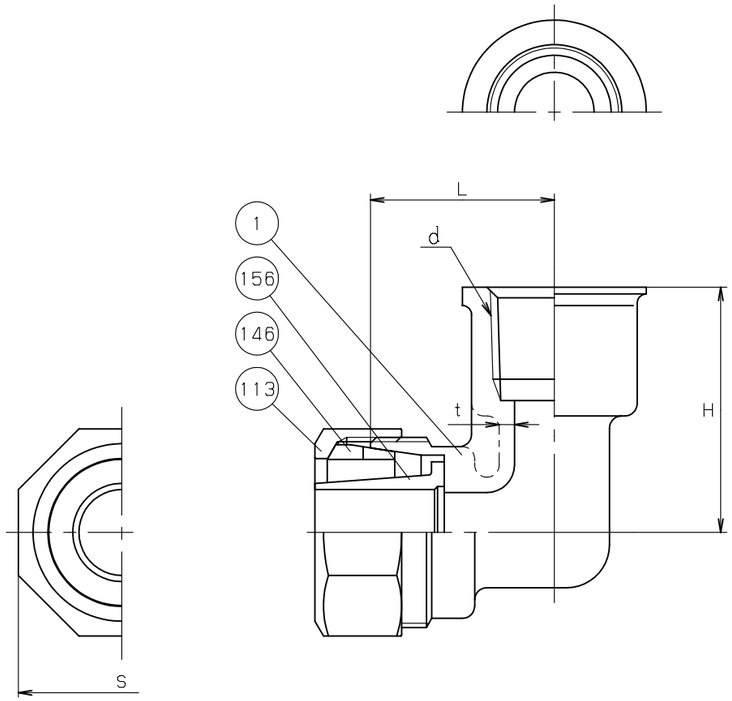

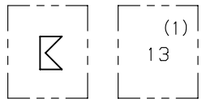

鋳出し表示

寸法表　　単位：mm

呼び径	L	H	d	S	肉厚 $t^{+FREE}_{-0.5}$	
13	30	40	Rp 1/2	35	2.5	

注 (1) 呼び径を表わしています.

部番	部品名	個数	材料	記事
1	胴	1	CAC406	
113	袋ナット	1	CAC406又はCAC406C	
146	リング	1	アセタール樹脂	
156	インコア	1	C3604BD	

規格	面間	キッツ 標準
	管接続	JIS B0203, JIS K6761
	肉厚	キッツ 標準
	圧力検査	JIS S3200
製品記号		7FL

一般用ポリエチレン管金属継手

めねじ付エルボ1種管用

年月日	2009.08.07	図番	916-E70034 REV-05
承認	橋岡		
検図	川崎		
設計	飯島		
製図	天野		

記号	日付	承認
△		
△		
△		
△		

株式会社キッツ

KITZ